广州市浩洋电子股份有限公司
地址：广州市番禺区石基镇海涌路109号 电话：+86 2039966388/39966399
传真：+86 20 39966398/39966389 邮箱：sales@terbly.com
网站：www.terbly.com

摇头变色灯 OK370ST-R

产品参数

37颗15W大功率RGBW 4合1 LED，达到均匀细腻的混色效果
平均50,000小时超长LED寿命，低能耗，节能环保LED
可手动调节白平衡，预设2700K,4300K, 5600K, 6500K, 色温模式
单颗可控，制造更加炫丽的追逐效果
3种通道模式：18/30/160个国际标准DMX512通道
3种控制模式：DMX信号控制/主从/声控模式
水平扫描：540°或630°(16 bit精度扫描)
垂直扫描：265°(16 bit精度扫描)
光斑角度：10°-46°线性变化
高速电子调节频闪可达1-25次/秒或随机频闪
总调光通道颗同事控制颜色的明暗变化和闭光
均匀的RGBW混色系统和彩虹效果
有7个内置程序可供选择，可自动运行也可通过外置控台控制。
高亮彩色液晶显示屏,触摸按键
内置无线接收器

可从控台完成更改DMX地址码，机器重设，声控模式的转换等功能
软件升级：通过DMX数据线方便、快捷升级软件
先进的RDM功能

电源:AC100-240V,50/60HZ
包装尺寸:70.5X60.5X43CM
净重:24.5kgs
毛重:30kgs

特效

尺寸图

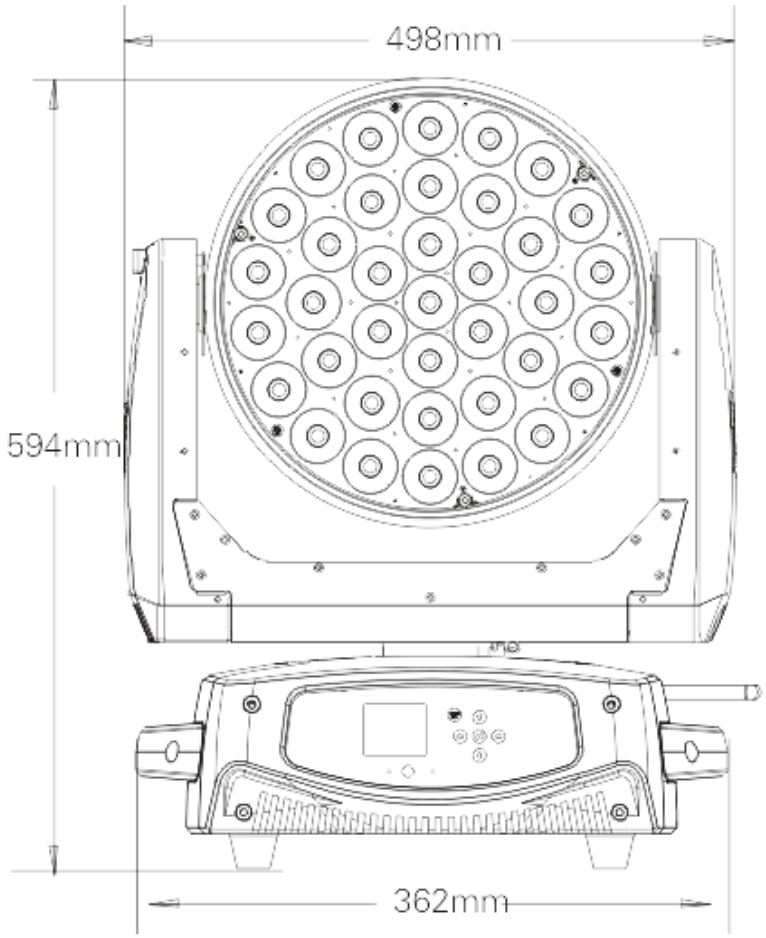

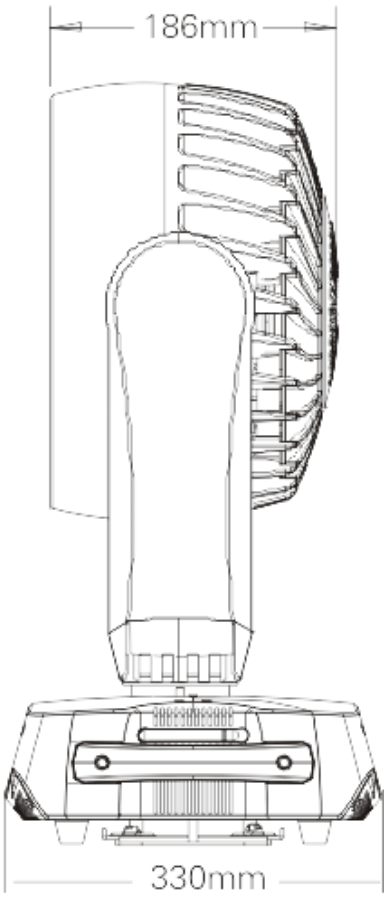

照度图

广州市浩洋电子股份有限公司
地址：广州市番禺区石基镇海涌路109号　电话：+86 2039966388/39966399
传真：+86 20 39966398/39966389　邮箱：sales@terbly.com
网站：www.terbly.com

Field angle 10°
Intensity LUX(max.)

Red leds	5628	1756	748
Green leds	14748	4375	1832
Bule leds	2046	600	251
White leds	19620	5736	2394
Full leds	35844	10128	4277

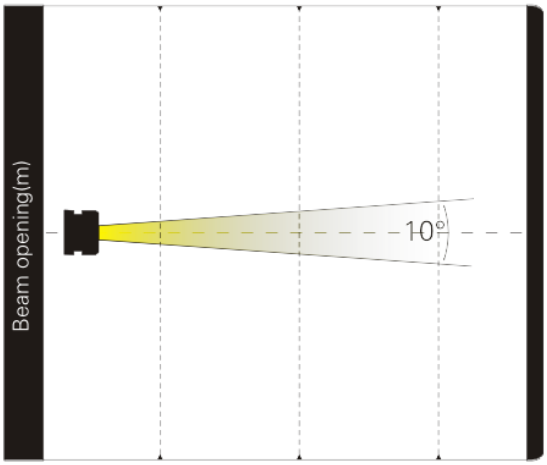

Distance(m)	2.5	5	7.5
Diameter(m)	Φ0.84	Φ1.56	Φ2.45

Field angle46°
Intensity LUX(min.)

Red leds	1063	288	129
Green leds	2878	806	358
Bule leds	408	109	49
White leds	3741	1005	455
Full leds	6624	1796	810

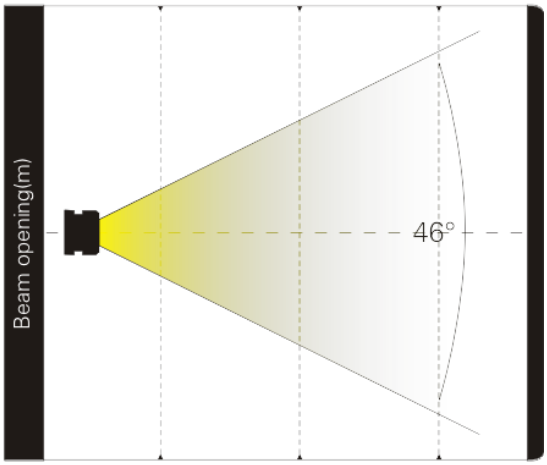

Distance(m)	2.5	5	7.5
Diameter(m)	Φ2.1	Φ4.19	Φ6.54

产品参数及图片仅供参考，更改恕不另行通知，具体以实物为准，本公司保留最终解释权。