广州市浩洋电子股份有限公司
地址：广州市番禺区石碁镇蓮运一横路18号
传真：+862039966398/39966389
网站：www.terbly.com
电话：+862039966388/39966399
邮箱：sales@teroly.com

S550H IP 防水三合一全能王



产品参数

光学系统
光源：Philips Platinum 25R,550W
色温：6400K
光源寿命：1500小时 光源平均寿命*
*实验室的测试条件可能会因各种因素而有所不同

扫描
水平扫描:540°或630°(16 bit精度扫描)
垂直扫描:270°(16 bit精度扫描)
具有自动纠错的复位功能

颜色系统
CMY+CTO混色系统
1个色片盘：14个色片+白光，半色效果，色片可任意定位，带双向旋转的彩虹效果

图案系统
1个旋转图案盘：8个插拔式的旋转图案片+白圆，带图案抖动和图案任意定位功能,图案外径：16.3mm
1个固定图案盘：14个图案+白圆，带图案抖动功能
1个动态效果盘

效果
调焦
变焦范围：光束模式：2.2 ° -27 ° ，图案模式：3 ° -42 ° ，染色模式：6 -40 °
带自动调焦功能
2个棱镜：4阶条形棱镜+8棱镜，可正反方向旋转，并具有棱镜定位功能，16个宏功能
雾化系统
调光：0-100%线性调光
频闪：最高可达25Hz,可以选择随机频闪或脉冲频闪

防护等级
IP66

显示
显示屏：带可充电式电池，无需上电就可以进入菜单设地址码和进行其他设置；待机15秒后按键自动上锁设置，防止误操作,长按菜单键3秒后激键；
复位检测设置：长按左右键锁住水平垂直扫描复位，可支持灯具在飞机箱内即完成复位检测

软件
7个内置程序可供选择
通过DMX数据线升级
可从控台完成更改DMX地址码，机器重设等功能
显示灯具和光源使用时间
3种通道模式:27/25/39个国际标准通道
高温自动保护

控制
输入信号隔离保护功能
RDM协议

电气参数
电源：AC200-240V, 50/60Hz
整灯功率：800W

尺寸重量
产品尺寸：468x370x774mm
包装尺寸（纸箱）：890x570x535mm

净重：43kg
毛重（纸箱）：50kg

专利
已获专利:光束、图案和染色三种模式

特效

色片盘:



旋转图案盘



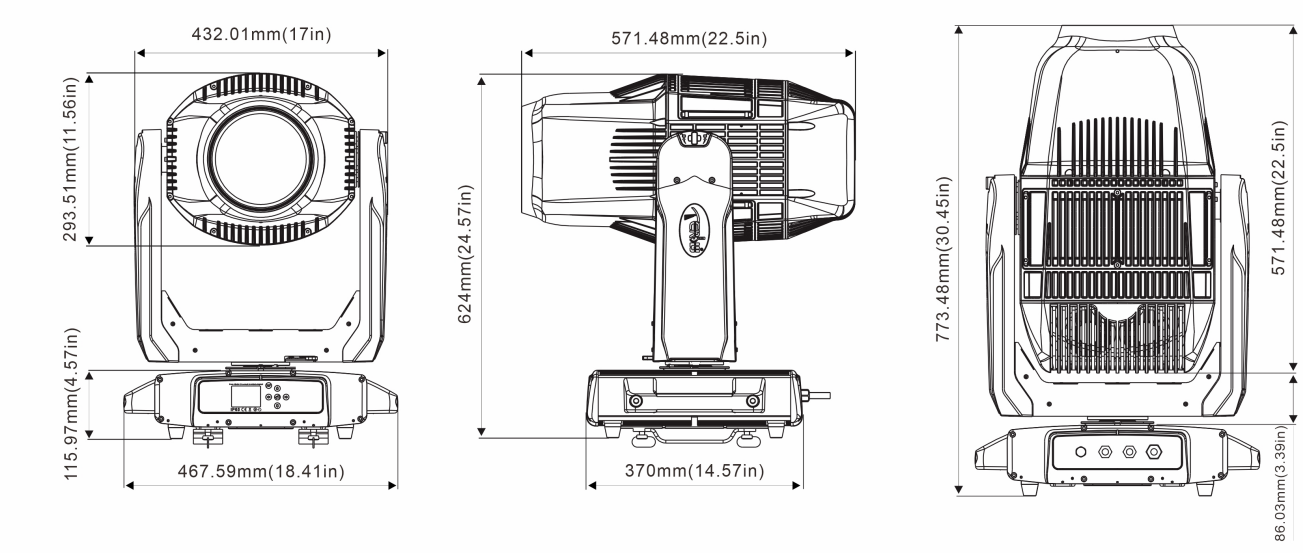
固定图案盘



动态效果盘



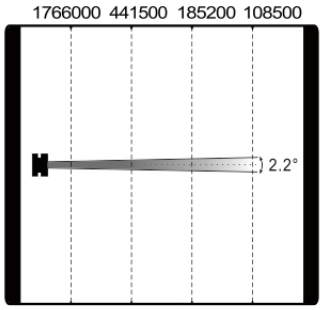
尺寸图



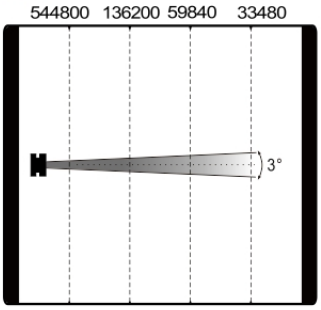
广州市浩洋电子股份有限公司
地址：广州市番禺区石碁镇莲运一横路18号
传真：+862039966398/39966389
网站：www.terbly.com
电话：+862039966388/39966399
邮箱：sales@teroly.com

照度图

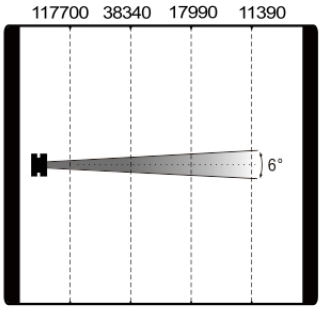
Min. Beam Mode
Intensity LUX (2.2°)



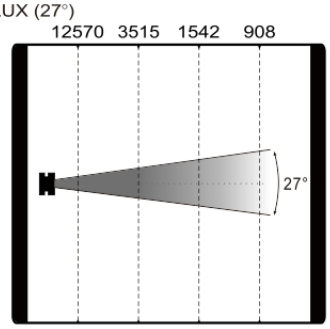
Min. Spot Mode
Intensity LUX (3°)



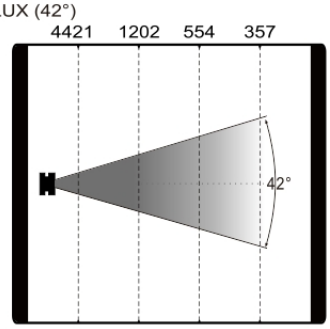
Min. Wash Mode
Intensity LUX (6°)



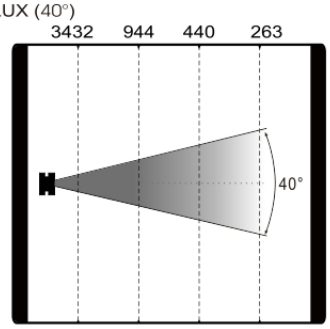
Max. Beam Mode
Intensity LUX (27°)



Max. Spot Mode
Intensity LUX (42°)



Max. Wash Mode
Intensity LUX (40°)



产品参数及图片仅供参考，更改恕不另行通知，具体以实物为准，本公司保留最终解释权。