FS800M 追光灯

产品参数

光学系统
光源：Philips Platinum 35ST,800W
色温：6000K，手动CTO
光源寿命：>750小时

颜色系统
6色换色器，可以更换不同色纸

效果
手动调焦
手动放大：5.5°-18°
雾化系统
手动光圈
手动光闸，0-100%线性调光

防护等级
IP20
显示灯具和光源使用时间

电气参数
电源：AC100-240V, 50/60Hz
整灯功率：950W

尺寸重量
产品尺寸：40.2x21.0x104.9cm
包装尺寸（纸箱）：119.5x62.5x52.5cm
净重：36.7kgs
毛重（纸箱）：44.7kgs

特效

尺寸图

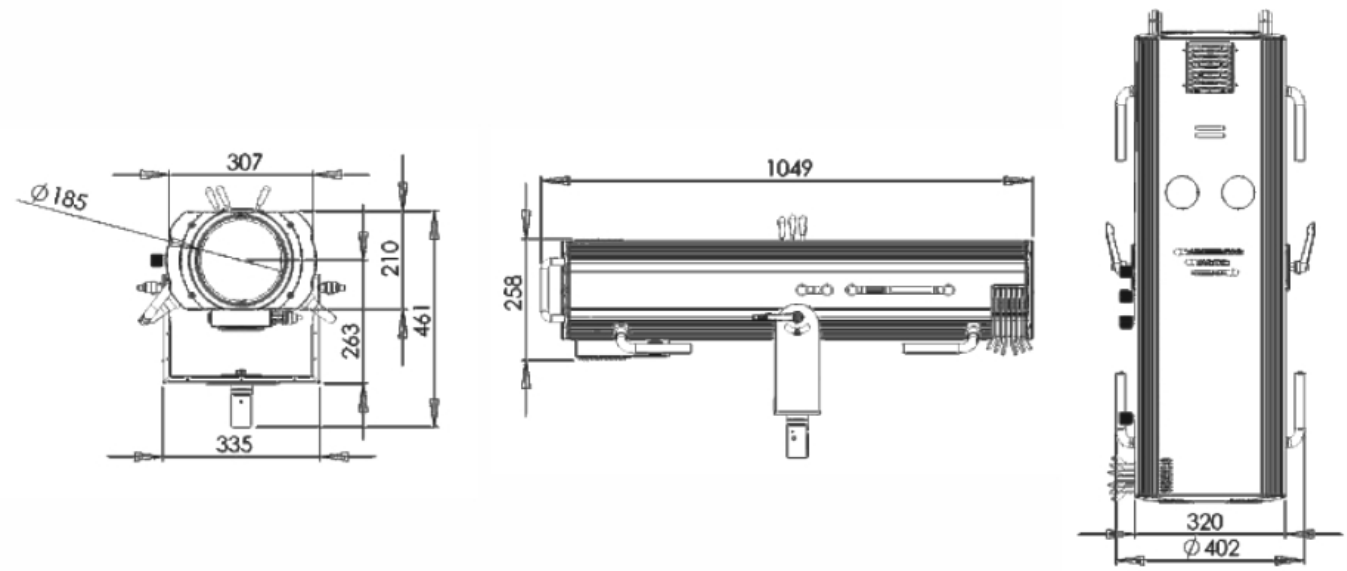

照度图

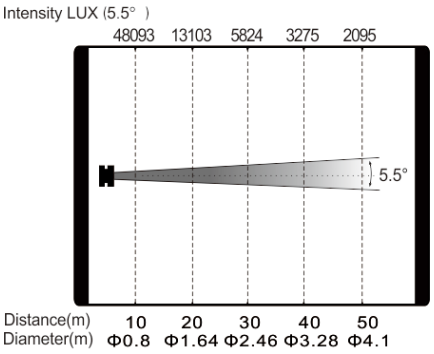

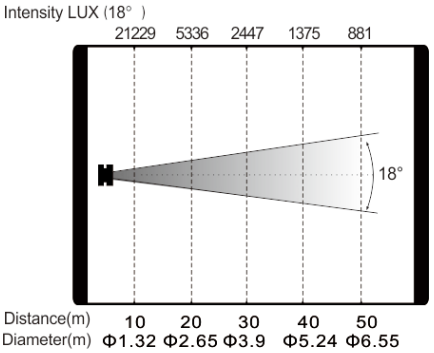

产品参数及图片仅供参考，更改恕不另行通知，具体以实物为准，本公司保留最终解释权。