SLW1940 IP Pro 防水LED染色灯

产品参数

光学系统

光源：40W*19颗 RGBL(L代表lime青柠色） LED(RGBW可选）

光源寿命：50000小时 光源平均寿命*

扫描

水平扫描: 540 ° （16bit精度扫描）
垂直扫描:270 ° (16 bit精度扫描)

具有自动纠错的复位功能

颜色系统
RGBL（RGBW) 混色系统

色温：2700-8000K色温可调，预设2700K,3200K,4300K,5600K,6500K,8000K色温模式

效果
变焦范围：4.5 ° -29 ° (光束角），5.7 ° -55 ° (光斑角）
调光：DMX512电子调光0-100%

频闪：1-25Hz 电子频闪和随机多种频闪

点控
GAMMA值：2.0/2.2/2.4/.2.6/2.8，适应不同视觉线性要求

刷新率：900Hz-25000Hz

防护等级

IP66

显示

显示屏：1.77 英寸 OLCD 屏，中英双语菜单，防水智能触摸键,待机45S后按键自动上锁、防止误操作，长按菜单键3S后激活按键

软件
7个内置程序可供选择
通过DMX数据线升级
可从控台完成更改DMX地址码, 遥控LED, 机器重设等功能
显示灯具和光源使用时间
2种通道模式: 25/95个国际标准通道
通过灯具菜单可查询设备使用和亮灯时间、设备温度、通道数据及软件版本信息

高温自动保护

控制
输入信号隔离保护功能
Art-Net控制可选

RDM协议

电气参数
电源：AC200-240V, 50/60Hz

整灯功率：850W

尺寸重量
产品尺寸：270x395x472mm
包装尺寸（纸箱）：580X485X385mm
净重：18kg

毛重（纸箱）：22kg

其他
散热：智能温度管控，可自动调节散热风机速度与过热保护

***实验室的测试条件可能会因各种因素而有所不同**

特效

尺寸图

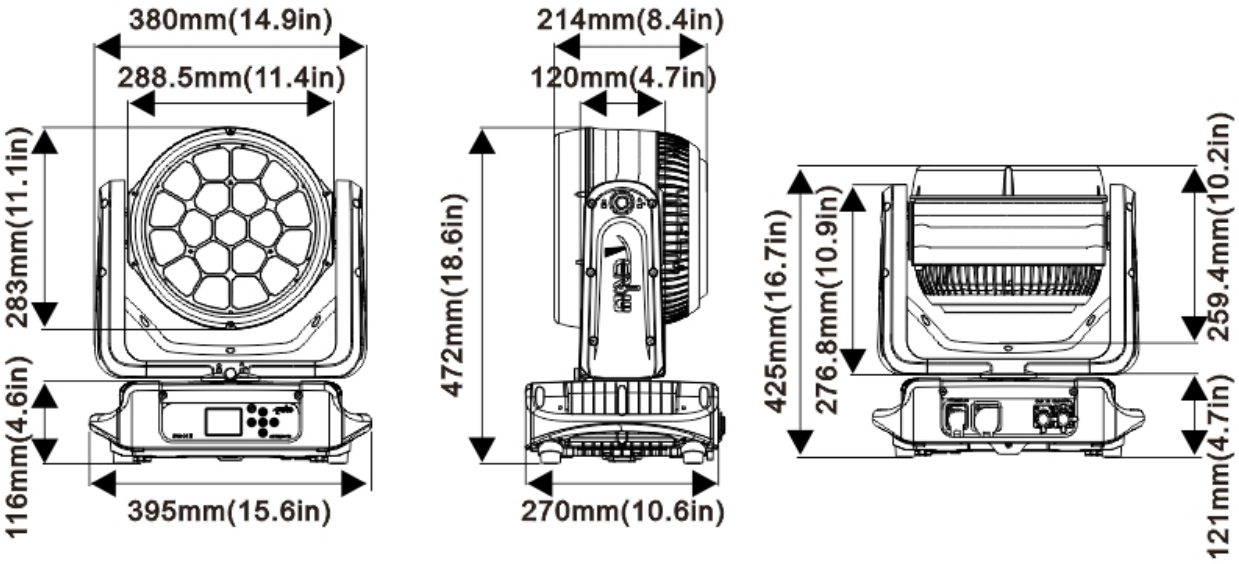
380mm(14.9in)
288.5mm(11.4in)
283mm(11.1in)
116mm(4.6in)
395mm(15.6in)
214mm(8.4in)
120mm(4.7in)
472mm(18.6in)
270mm(10.6in)
425mm(16.7in)
276.8mm(10.9in)
259.4mm(10.2in)
121mm(4.7in)

照度图

广州市浩洋电子股份有限公司
地址：广州市番禺区石碁镇莲运一横路18号
传真：+862039966398/39966389
网站：www.terbly.com
电话：+862039966388/39966399
邮箱：sales@teroly.com

RGBL Min. Filed angle (4.5°)
Min. Beam angle (5.7°)

Red leds	9800	2450	1089	613
Green leds	16656	4164	1851	10141
Blue leds	3783	946	420	236
Lime leds	29231	7308	3248	1827
Full leds	50169	12542	5574	3136

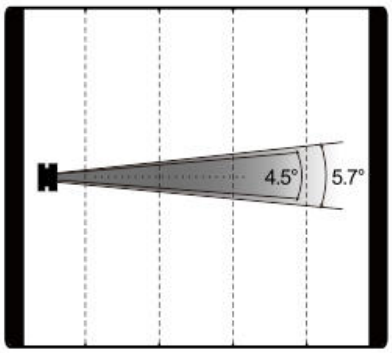

Distance(m)	5	10	15	20
Diameter(m)	Φ0.4	Φ0.8	Φ1.2	Φ1.6

RGBL Max. Field angle (29°)
Max. Beam angle (55°)

Red leds	521	130	58	33
Green leds	905	226	101	57
Blue leds	212	53	24	13
Lime leds	1557	389	173	97
Full leds	2222	556	247	139

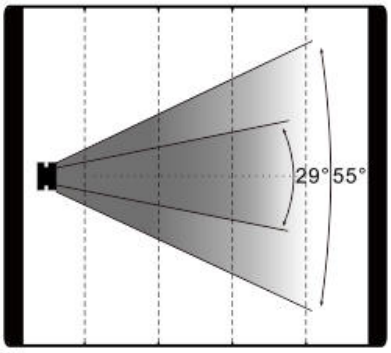

Distance(m)	5	10	15	20
Diameter(m)	Φ5	Φ10	Φ15	Φ20

RGBW Min. Filed angle (4.5°)
Min. Beam angle (5.7°)

Red leds	9800	2450	1089	613
Green leds	16656	4164	1851	10141
Blue leds	3783	946	420	236
Lime leds	15455	3864	1717	966
Full leds	35698	8924	3966	2231

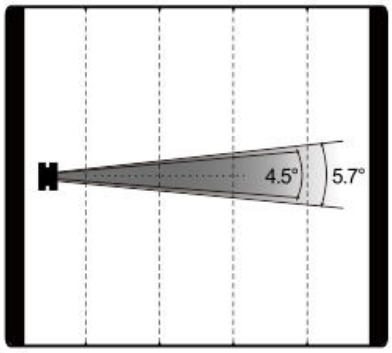

Distance(m)	5	10	15	20

RGBW Max. Field angle (29°)
Max. Beam angle (55°)

Red leds	521	130	58	33
Green leds	905	226	101	57
Blue leds	212	53	24	13
Lime leds	832	208	92	52
Full leds	2020	505	224	126

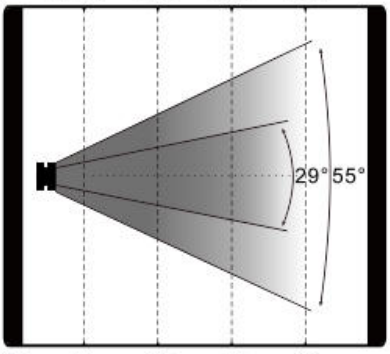

Distance(m)	5	10	15	20

产品参数及图片仅供参考，更改恕不另行通知，具体以实物为准，本公司保留最终解释权。