舞台灯光设备(LED摇头聚光灯)

操作使用说明

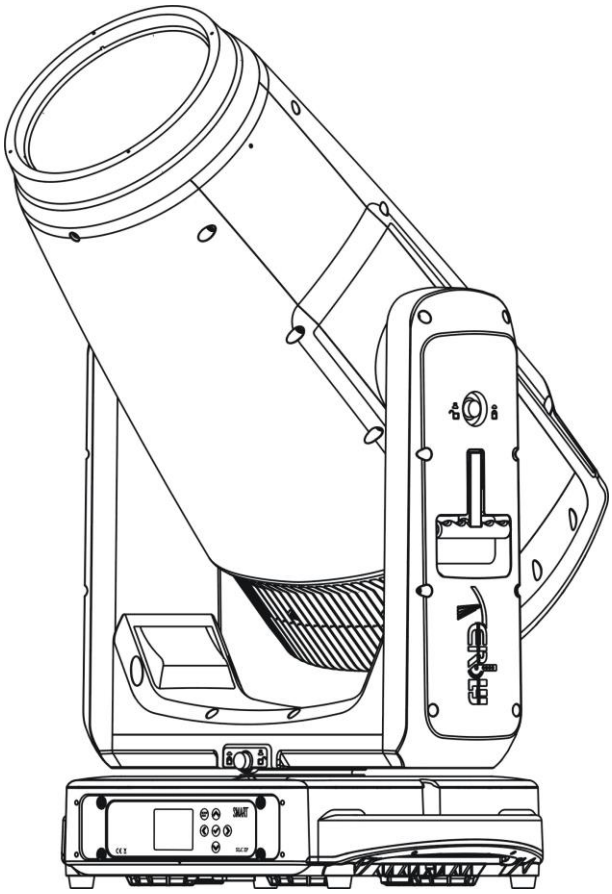

SLC IP

请妥善保管本手册以备不时之需 CE

亲爱的用户，十分感谢你的惠顾，我们优质的产品及完善的服务一定会让你感到满意。为了你的使用安全，为了使本灯具的功能得到更好的发挥，请你在安装操作之前仔细阅读本操作说明。

为了安全地安装、操作和维护灯具，本公司建议本灯具应由有资格的专业技术人员按照本说明书的指引进行安装、操作。

目录

灯体各丝印图标说明：.....- 2 -

1. 安全信息.....- 3 -
2. 主要技术参数.....- 5 -
3. 灯体概述.....- 11 -
4. 产品尺寸图.....- 12 -
5. 安装指导.....- 12 -
6. DMX-512 控台的连接.....- 19 -
7. DMX 终端器的连接.....- 20 -
8. DMX 地址码的设置.....- 20 -
9. 功能菜单及操作.....- 21 -
10. 通道数据表.....- 31 -
11. 信息出错.....- 52 -
12. 灯具的清洁及维护.....- 54 -

灯体各丝印图标说明：

 ..... CE认证标志

 ..... 环保标志

 ..... 离被照物最短的距离（米）

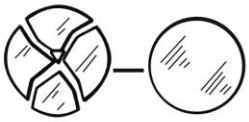 ..... 替换所有碎裂防护罩

 ..... 小心烫伤

 ..... 当心触电

t_a=--- °C ..... 额定最高环境温度



..... 显示窗口方向



..... 灯具顶部

 ..... 使用时请阅读说明书

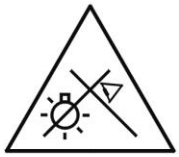 ..... 不要注视亮着的光源

 ..... 仅适宜于安装在非可燃材料表面

1. 安全信息

1.1 重要安全警告

- 本灯具在出厂前，已经过严格检测，性能完好，包装完整。为发挥本灯具的良好性能且确保使用者的操作安全，请使用者谨遵本说明书的安全使用指南及警告事项。
- 为了确保灯具在安装、运行和保养过程中的安全，强烈要求由有资料的专业技术人员执行操作。

为了您自身的安全，请在初次启动前仔细阅读本用户手册

本灯具执行 GB 43472-2023，GB/T7000.1-2023，GB/T7000.217-2023 标准



警告！在拆除灯具的任何盖子之前，请断开灯具与电源的连接。在高电压的情况下，当接触到带电的电线和盖子下的电气部件时，您可能会遭受危险的电击！



警告！不使用本灯具时切记拔下电源插头。



警告！LED 发光。眼睛有受伤的风险。在操作过程中，不要直视灯具的 LED 光源。强烈的光束可能会伤害你的眼睛。敏感人群可能会出现癫痫性休克。



警告！该灯具属于 I 类电器产品。因此，该灯具必须通过保护接地连接到电源插座。



警告！当灯具运行时，机身会升温，禁止触摸机身！



小心！前玻璃罩明显损坏时必须更换，如：裂纹或深深的划痕！



小心！为避免损坏灯具头部的内部零件，切勿让阳光（或其他光源）直接照射到前玻璃罩上，即使灯具未运行！

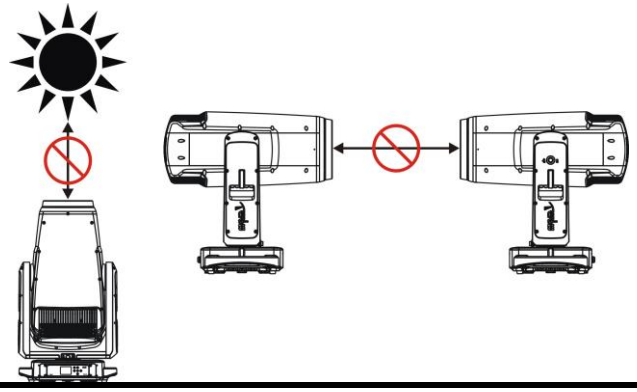

警告！灯具经过拆装后，必须通过气密测试仪器检查其气密性（具体操作方法请查看气密测试仪器说明书），此操作必须由专业人员操作并佩戴防护目镜，以防意外或损伤。

重要提醒！对于因未遵守本手册或对设备进行任何未经授权的改装而造成的任何损害，制造商不承担任何责任。

- 确保可用电压满足灯具丝印上的要求，只能通过标签上指示的电器要求操作该灯具，如果不确定所提供的电力类型，请咨询您的授权经销商或当地电力公司。
- 在清洁、拆卸或维修灯具的任何部件之前，务必断开灯具与交流电源的连接。
- 安装灯具后，必须能够接触到电源插头。不要让墙上的插座和延长线过载，因为这可能会导致火灾或触电。
- 不要让任何东西停留在电源线上。请勿将此灯具放置在电线可能被人在其上行走损坏的位置。
- 确保电源线不会被尖锐的边缘卷曲或损坏。不时检查灯具和电源线。
- 灯具上的保护屏、透镜或紫外线屏如果产生可见的损坏，即损坏到失效程度，如产生裂缝或深痕时，应更换。
- 请咨询合格的维修人员进行维修。
- 请勿将此灯具连接到调光器组件上。
- 在初次启动过程中，可能会产生一些烟雾或气味。这是一个正常的过程，并不一定意味着设备有缺陷。
- 不要将灯具光束聚焦在易燃表面上。灯具前透镜与照明表面之间的最小距离必须大于4米。
- 警告！该装置不包含ON/OFF开关。在不使用时或清洁或维修设备之前，请始终断开电源输入电缆与电源的连接，以完全断开设备的电源。
- 运输时必须锁定头部：垂直锁和水平锁必须处于锁定位置。在操作灯具前需要解锁。
- 要通电，首先检查头部平移和倾斜锁是否已松开。

注意！人为导致的灯具损坏不在保修的服务范围内。切勿让非专业人士拆卸本灯具。

1.2 基本安全信息

- 本灯具属照明设备，适用于专业舞台、迪斯科歌舞厅、电视台、夜总会、歌剧院等室内外场所。
- 本灯具所使用的最大交流电压不能超过本说明书技术参数上所提供的电压范围值，具体的技术参数见本说明书第2章节。
- 在选择安装点时，请确保灯具不会暴露在极端高温或灰尘中。
- 灯具运行时，不要用任何物体阻挡前玻璃罩。
- 灯具在操作过程中变得非常热。在使用灯具进行操作之前，让灯具冷却大约20分钟。
- 只有在检查外壳是否牢固闭合且所有螺钉是否紧固后，才能操作灯具。
- 架空安装时务必使用安全线。
- 本灯具适用的环境温度范围是-20º C~ 45ºC，请勿在过高或过低的环境中使用此灯具。
- 在装配、拆卸或维修灯具时，确保安装位置下方的区域被封锁。
- 只有在熟悉设备功能后才能操作设备。不允许不具备操作设备资格的人员进行操作。大多数损坏都是由于不专业的操作造成的！
- 在操作过程中，请勿徒手触摸设备外壳（外壳变热）！
- 更换时，只能使用相同类型和额定值的保险丝。
- 灯具外壳在操作过程中不得用布或其他材料覆盖。不要用任何物体阻挡风扇或风扇通风槽。风扇和通风槽必须保持清洁。
- 设备的抗扰度是根据EN55103-2第2版电磁兼容性标准针对电磁环境E1、E2、E3设计的。专业用音频、视频、视听和娱乐照明控制设备的产品系列标准。第2部分：豁免。

- 产品（盖子和电缆）不得暴露在高于3V/m的高频电磁场中。
- 在安装设备之前，安装公司应检查高于本标准规定的测试水平E1、E2、E3的可能干扰水平。设备的发射符合标准EN55032多媒体设备的电磁兼容性——B级发射要求。
- 灯具经过拆装后需要做烘烤测试。
- 将灯具放入飞机箱之前，请确认灯具表面处于干燥状态，若灯具表面潮湿，请使用清水进行清洁并擦干或风干后再放入飞机箱。
- 安装时，对于不防紫外的现场配电源电缆（特别是一些吴卤低烟电缆），需要使用附加的防紫外线套管。
- Y型连接：软缆或软线的更换只能由制造商、其代理商或类似的有资格人员进行连接与更换
- 本灯具光源为非用户替换，仅由制造商、服务代理商，或有类似资质的人替换
- **请严格遵照本手册的指引进行安装操作，任何因误装误用而导致的故障，不在本公司承诺的保修范围内。此外，任何违规的操作可能会导致短路、烧伤、电击、灯爆裂、坠毁等严重后果。**

2. 主要技术参数

电气参数

- 额定输入电压：200-240V~，50/60Hz
- 额定输入电流：10.0 A
- 整灯额定功率：2100W，PF>0.9

光学参数

- LED 类型：单颗 1800W 77000lm RGBALC LED
- LED 寿命：20,000 小时光源平均寿命*
- 色温：2500K - 10000K
- CRI：Ra：98、R9：97

扫描

- 水平扫描 540º 或 630º（16bit 精度扫描）
- 垂直扫描 270º（16bit 精度扫描）

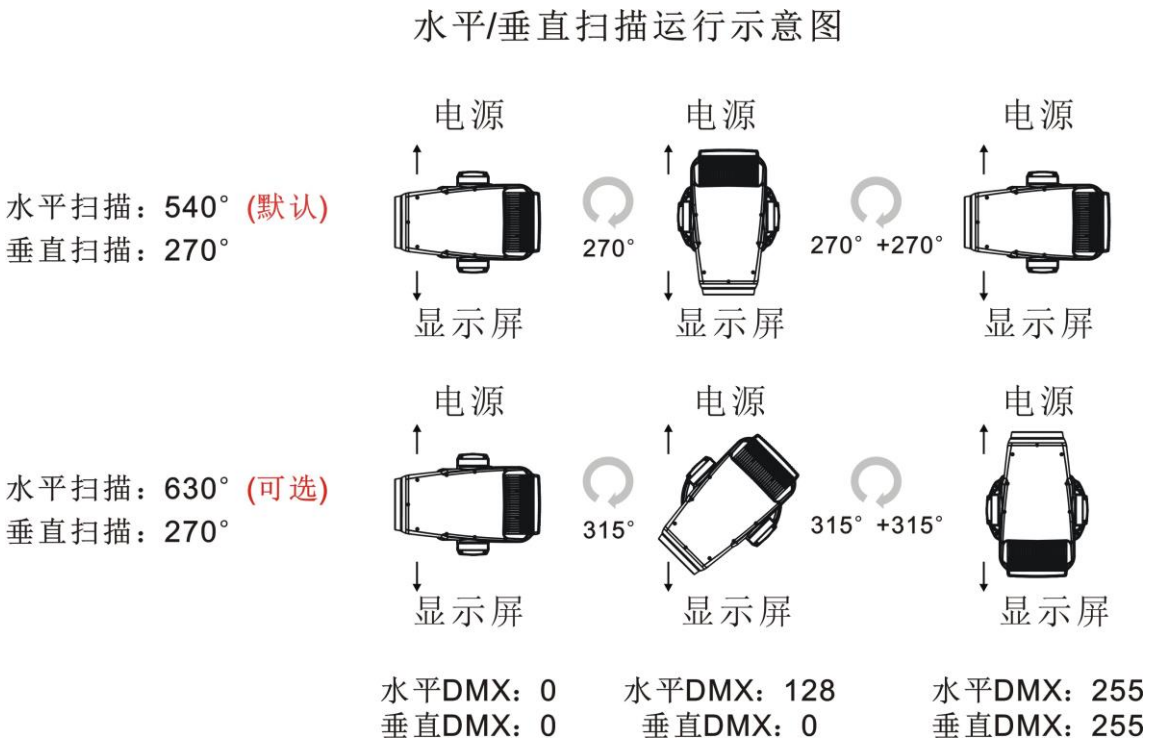

颜色

- RGBALC 六色自然混色系统
- 线性 CMY 效果
- 线性色温 2500K~10000K
- 1 个色片盘：含 5 个色片+白光，带双向旋转彩虹效果
- 颜色管理系统，具有 236 种颜色，一个通道对应一种颜色

色片盘：

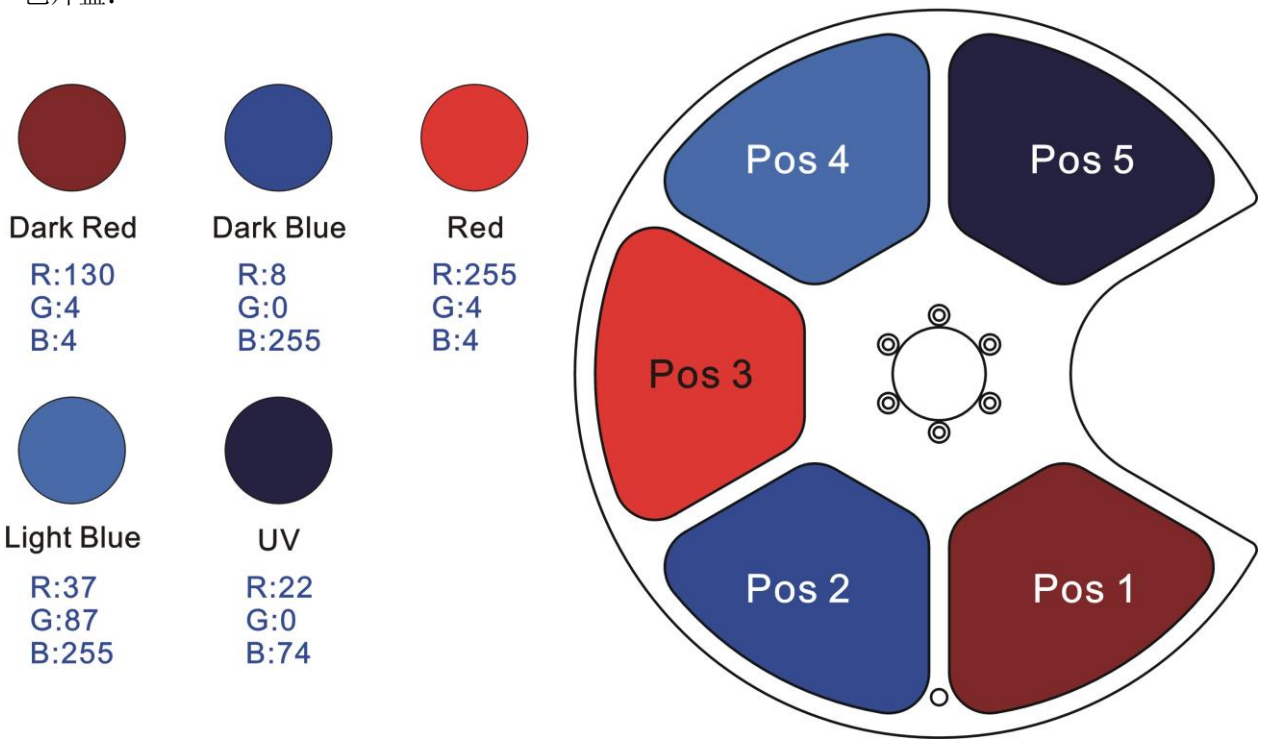

色片尺寸：

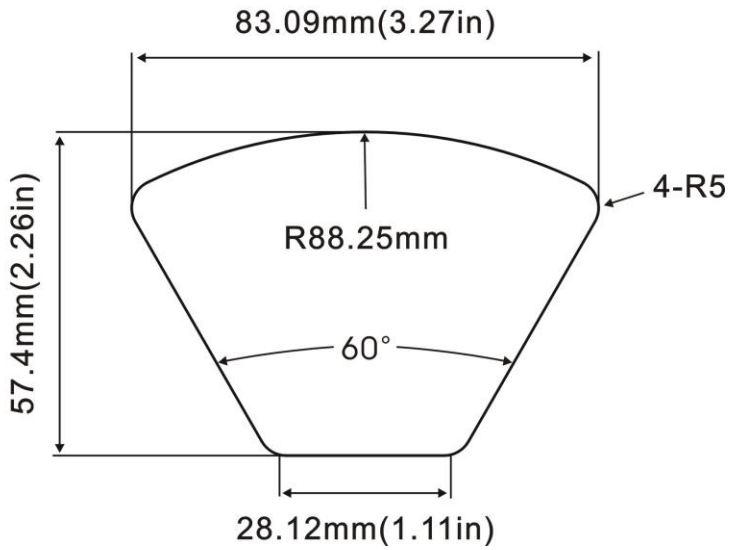

图案

- 2 个旋转图案盘：7 个旋转图案片+白圆，带图案抖动和软任意复位功能
- 可插拔式图案片系统，更方便更换图案片
- 1 个固定图案盘：5 个固定图案片+白圆，带图案抖动和软任意复位功能

旋转图案盘 1：

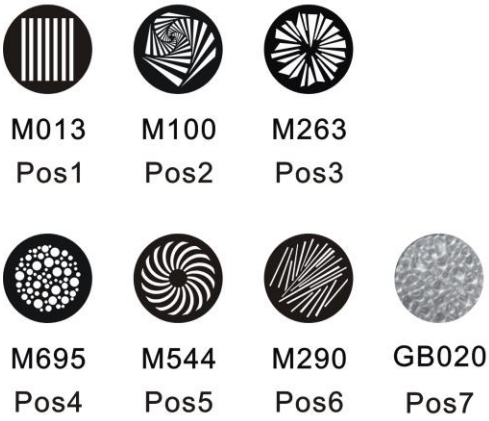

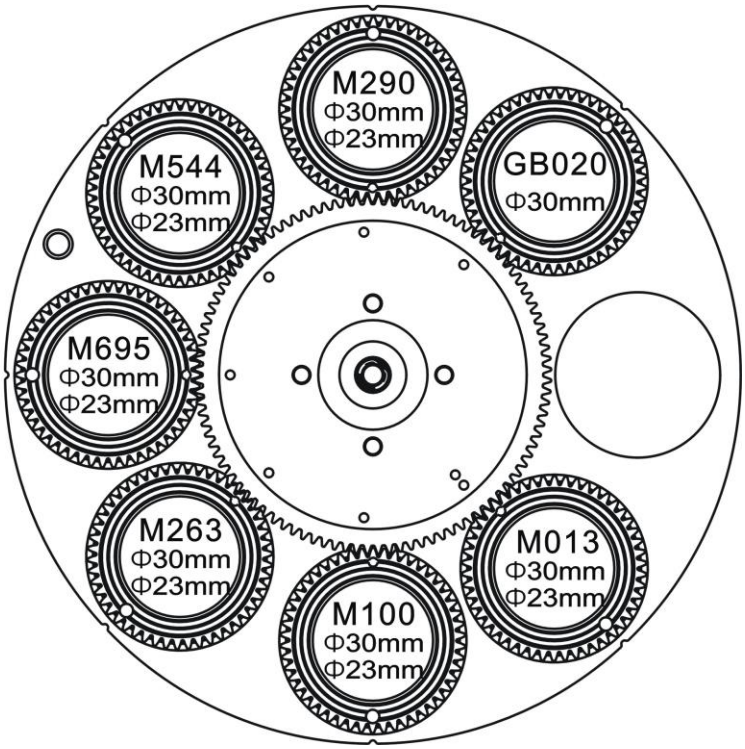

旋转图案盘 2：

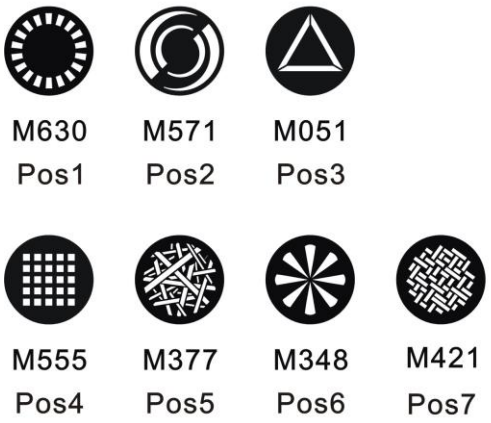

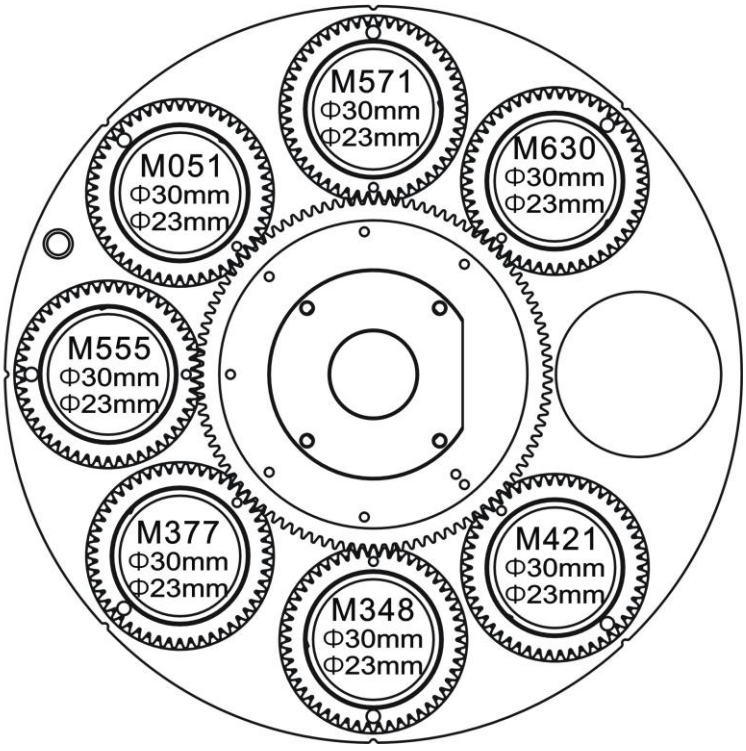

旋转图案片尺寸图：

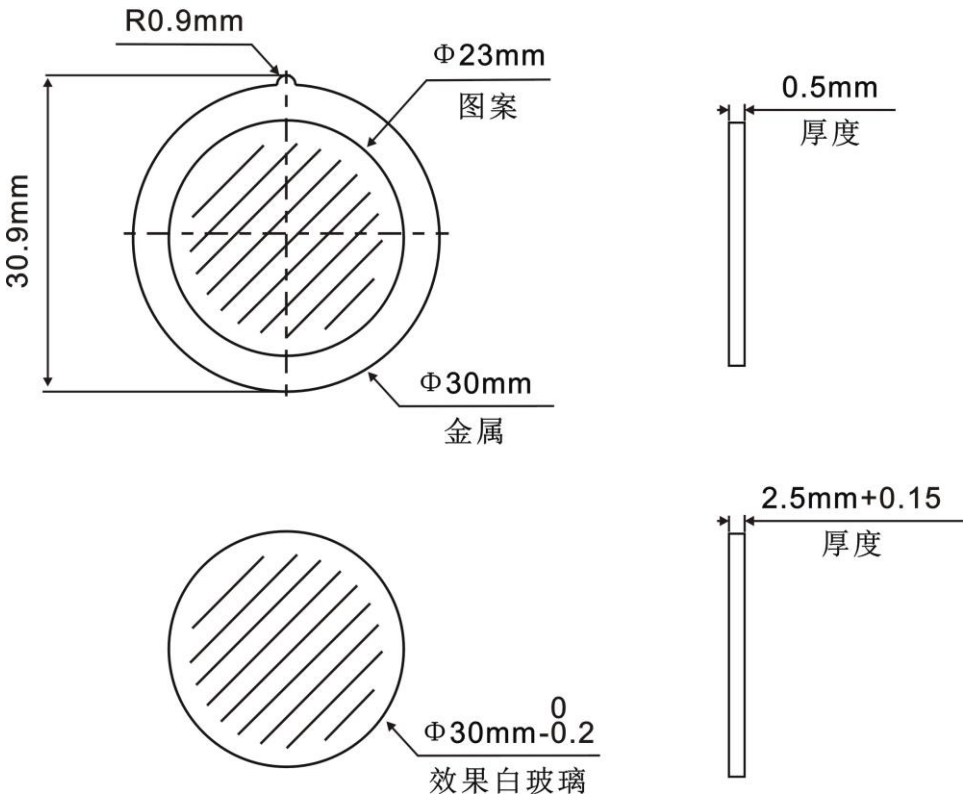

固定图案盘：



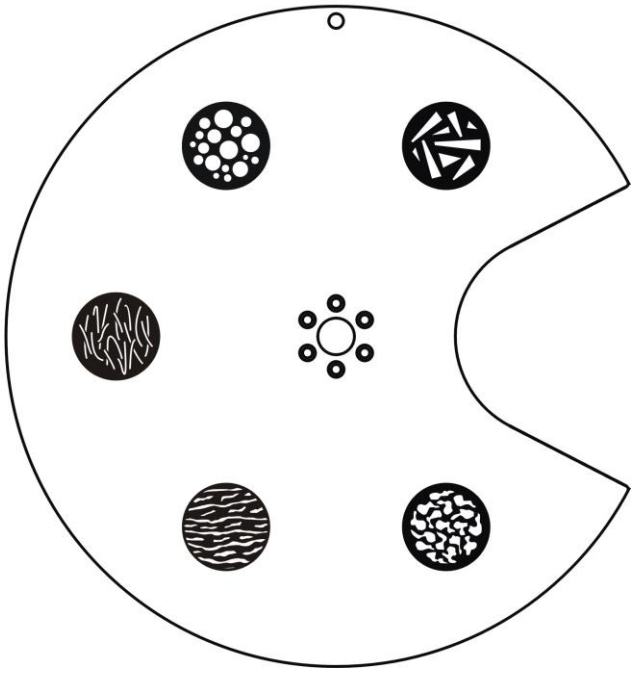

规格

- 2 种通道模式：49/73 个标准 DMX 通道
- 1 种控制模式：DMX512 信号控制

- 高速电子调节频闪可达 1-25 次/秒或随机频闪
- 棱镜盘：四棱镜和四阶线性棱镜，可正反方向旋转，并具有棱镜定位功能，16 个宏功能
- 动感效果盘：超炫模拟动感窜动的火焰，潺潺流水等动态效果
- 变焦范围：4.2° ~55°
- 切割盘：一组由 4 个切割片组成可控制的光斑切割系统，整个切割系统可做±90°旋转
- 调焦：电子调焦，超微顺滑调整焦距
- 光圈：5%~100%顺滑变化改变光斑大小，可选择光圈脉动冲功能
- 调光：0%~100%线性调光
- 雾化：轻雾化、重雾化
- 防护等级：IP66 全防护等级，防沙，防尘，防水

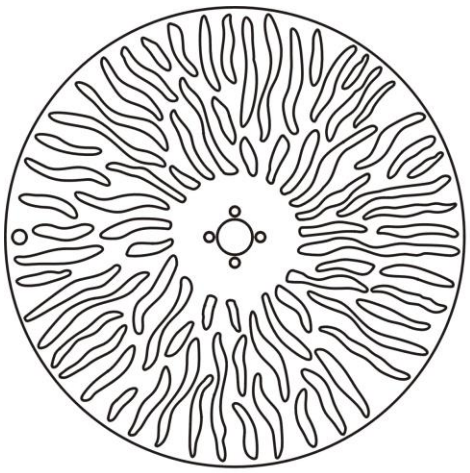

火盘

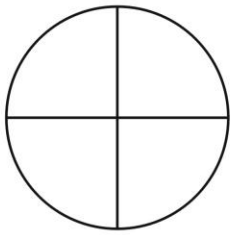

4 棱镜

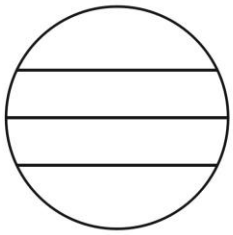

四阶线性棱镜

切割系统运行示意图

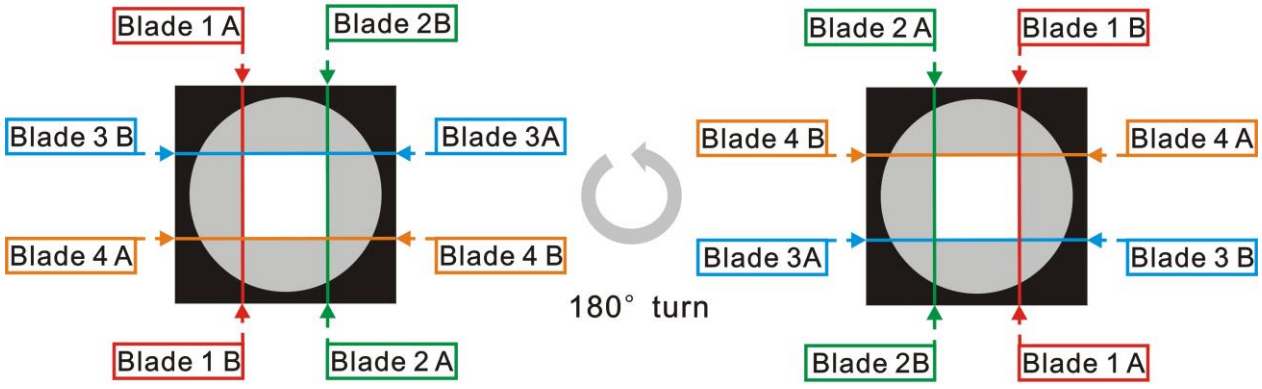

Pan:128
Tilt:207
Blade 1A > 4B:76
All Blade Rot:0(90°)

Pan:128
Tilt:207
Blade 1A > 4B:76
All Blade Rot:255(-90°)

显示

- 先进方便的彩色液晶屏显示和触摸按键
- 人性化的复位检测设置：“⇦”键和“⇨” 键锁住水平垂直扫描复位，可支持灯具在飞机箱内即完成复位检测

软件

- 7 个内置程序可供选择
- 软件升级：通过 DMX 数据线方便、快捷升级软件
- 可从控台完成更改 DMX 地址码，机器重设等转换功能
- 显示灯具的运行时间，方便客户及时了解灯泡的使用情况

其他功能

- 输入信号隔离保护功能，保证信号传输稳定，不受干扰
- 先进的 RDM 功能
- 物联网云平台控制：可选

灯体重量

- 净重：44 kg

包装配件

- 2 块快速上锁把手
- 1 本说明书
- 1 条安全绳
- 1 张保修卡
- 1 张 RoHS 标识表

流明数据

Min. Beam angle(4.2°)

Intensity LUX 141000 35000 15450 8760 5600

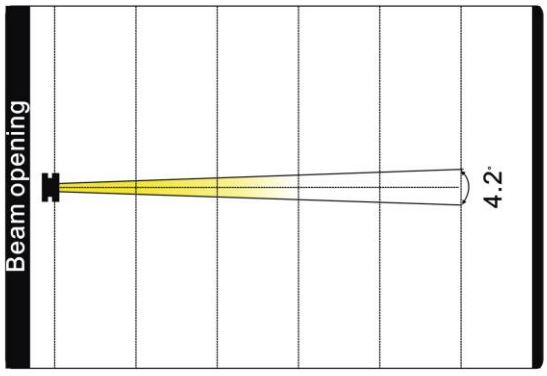

Distance(m) 5 10 15 20 25

Diametre(m) Φ0.35 Φ0.68 Φ1.03 Φ1.37 Φ1.72

Max. Beam angle(55°)

Intensity LUX 2628 658 292 174 105

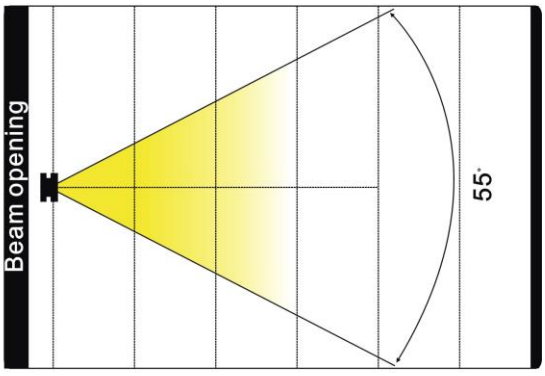

Distance(m) 5 10 15 20 25

Diametre(m) Φ5.22 Φ10.3 Φ15.85 Φ20.5 Φ25.7

3. 灯体概述

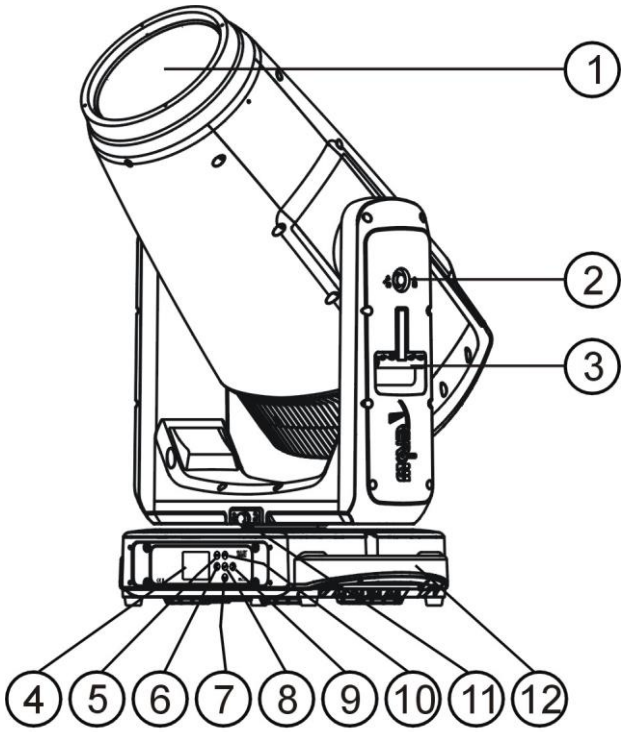

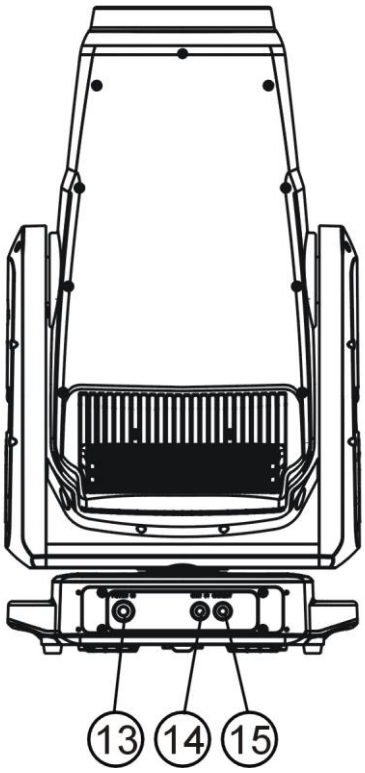

1) 镜头
2) 垂直锁
3) 提手
4) 显示窗口
5) 模式/退出-按键
6) 向左-按键
7) 向下-按键
8) 确认-按键
9) 向右-按键
10) 向上-按键
11) 水平锁
12) 提手

13) 电源输入
14) DMX 信号输入
15) DMX 信号输出

4. 产品尺寸图

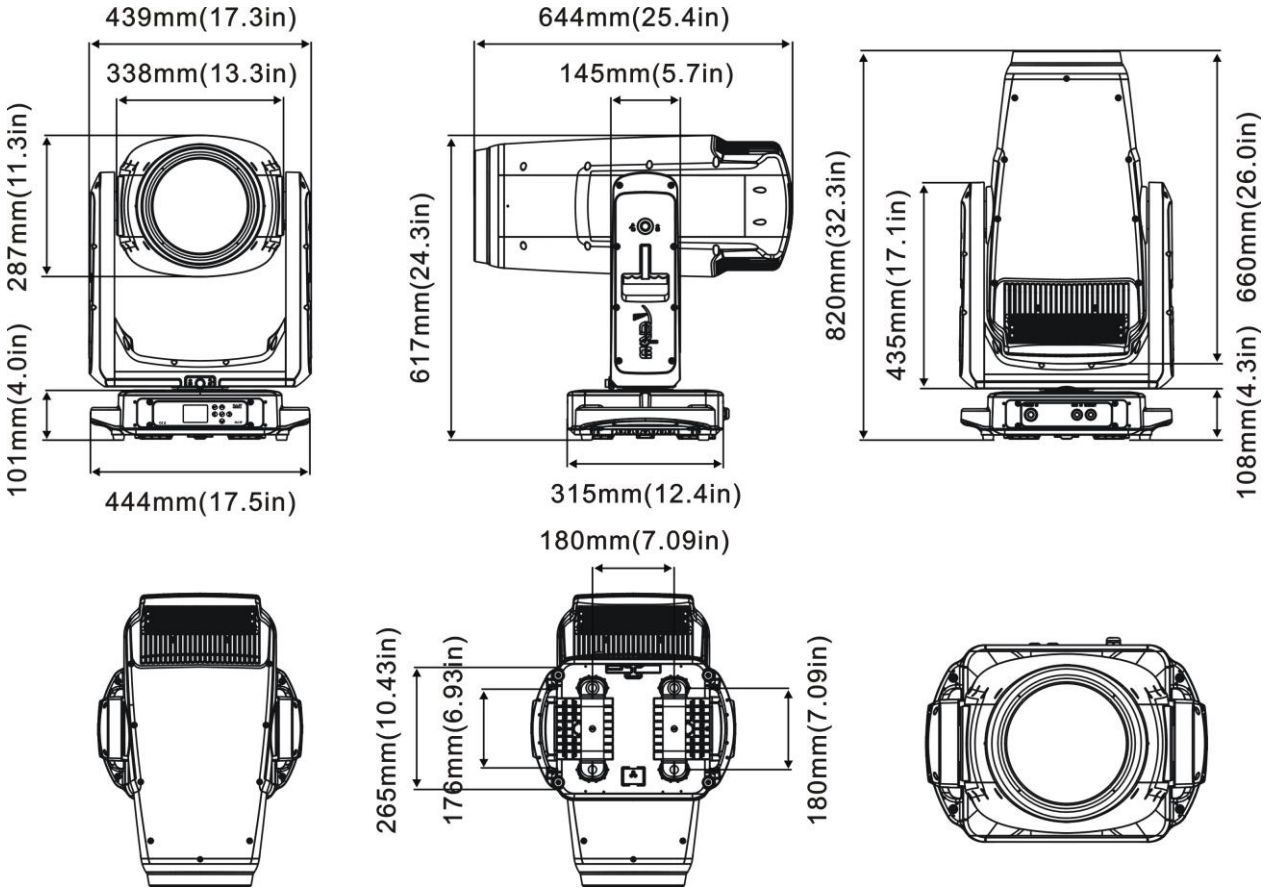

5. 安装指导

警告：
请勿在机箱打开的情况下运行灯具；禁止灯具运行过程中开启机箱盖。

5.1 更换 LED 光源

警告!
进行LED安装、更换时，请将灯具从电源上拔下! 请勿在潮湿的环境中（如下雨、下雪）更换LED!

警告!
请及时更换 LED，切勿继续使用已经损坏或变形等已到使用期限的 LED。

警告!
在更换 LED 前，请确保灯具断开电源并冷确 10 分钟。

安装步骤:

1) 断开电源并冷却 10 分钟；
2) 将灯头旋转到合适的位置，并确保垂直锁和水平锁上锁。

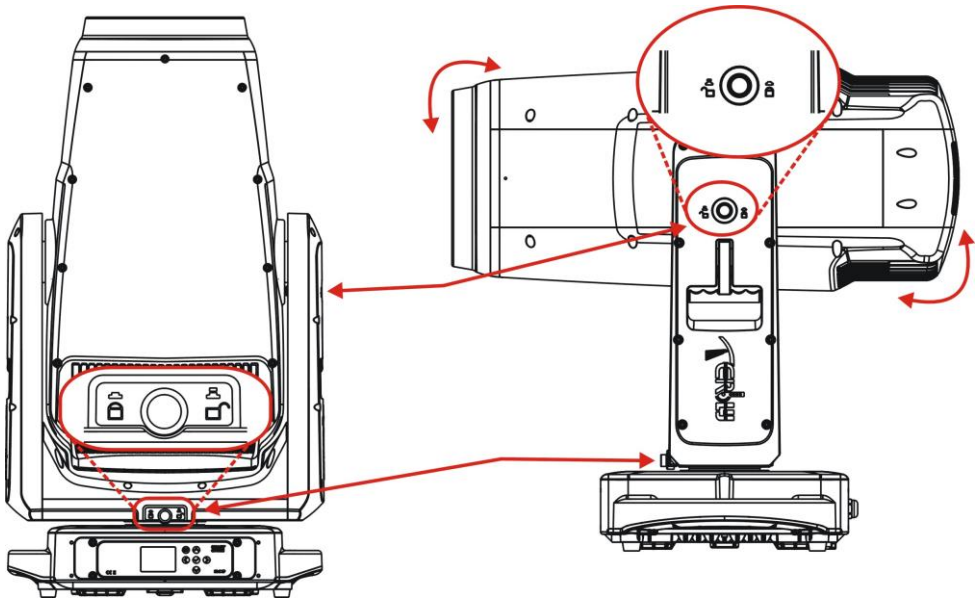

3) 松开机头盖的螺丝（两边共 22 颗）和灯头尾盖的螺丝（4 颗），解开机头盖的安全绳，取出机头盖和灯头尾盖

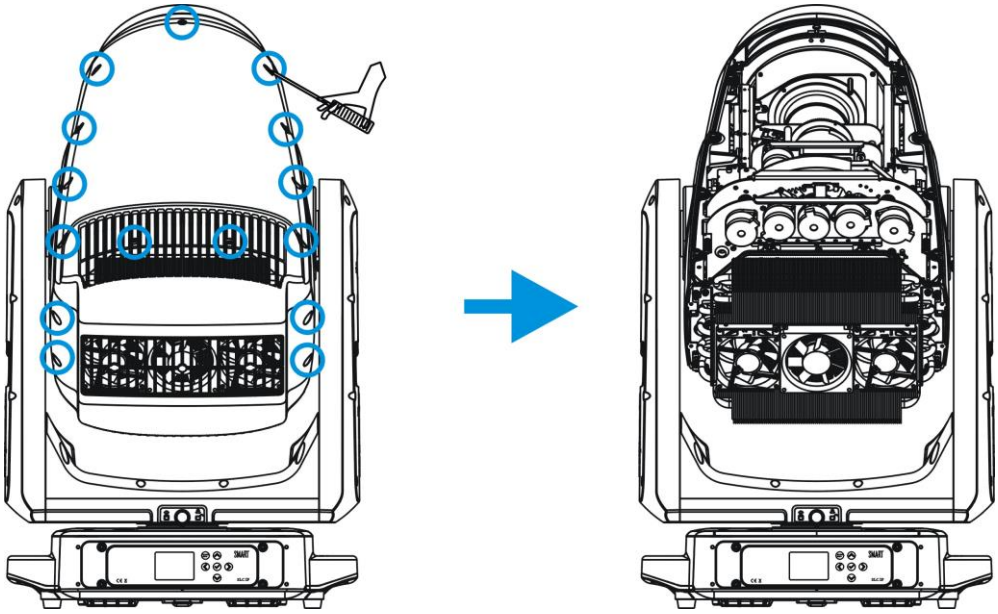

4) 松开光源散热器的 4 颗螺丝，然后拆开连接线，取出光源散热器。

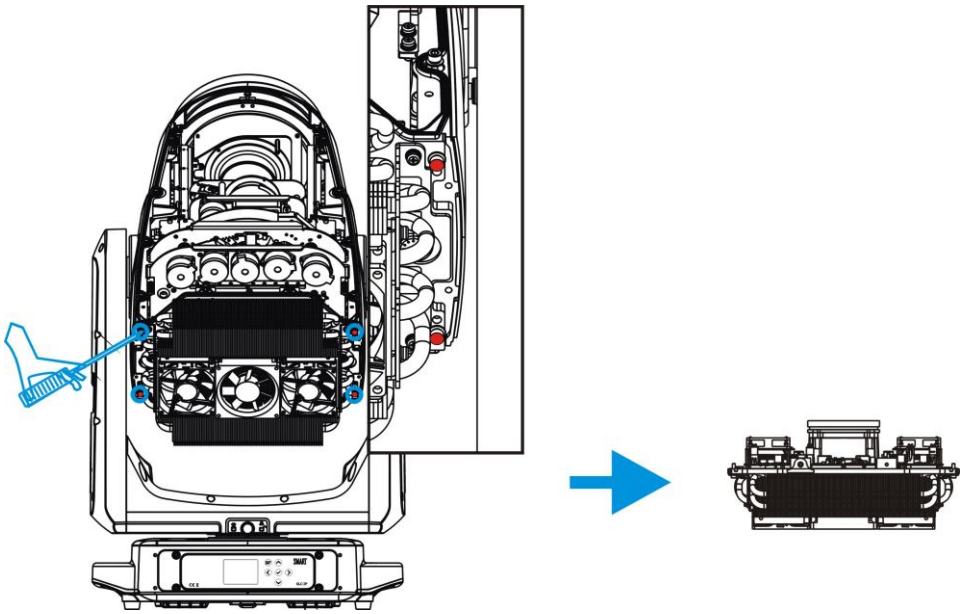

5) 拆下连接到 LED 光源的 2 个扁平端子，松开光源上的 4 颗螺丝，然后取出 LED 光源。

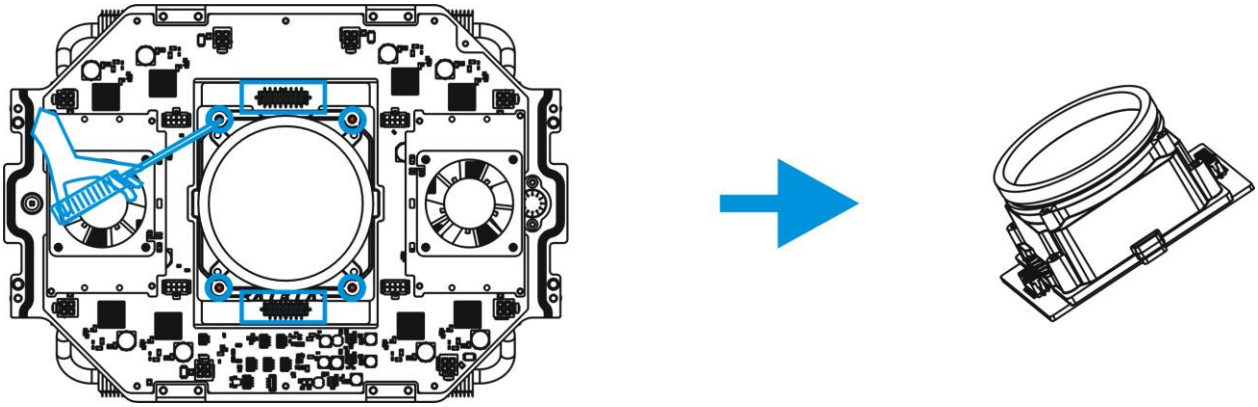

6) 安装新的 LED 光源，然后按照拆卸说明的相反顺序进行操作，注意防水胶条的位置，确保防水胶条处于原位以保证防水性能。

5.2 更换旋转图案片

警告!
在更换图案片之前，将灯具从电源上拔下! 不要在潮湿的环境中（如下雨、下雪）更换图案片!

安装步骤:

1) 断开电源并冷却 10 分钟；
2) 将灯头旋转到合适的位置，并确保垂直锁和水平锁上锁。

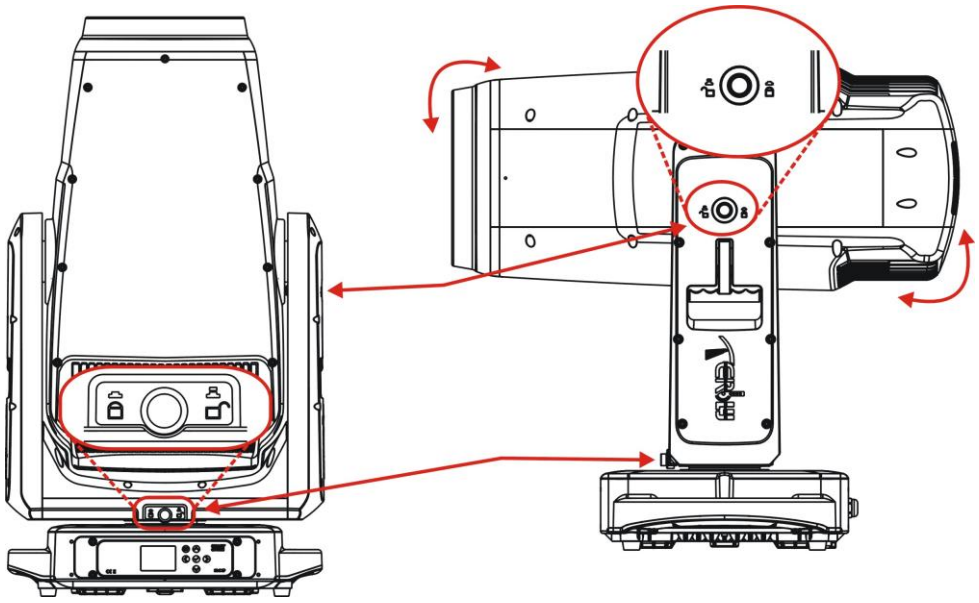

3) 松开机头盖的螺丝（共 11 颗），解开安全绳，取出机头盖。（注意在水平锁的另一边）

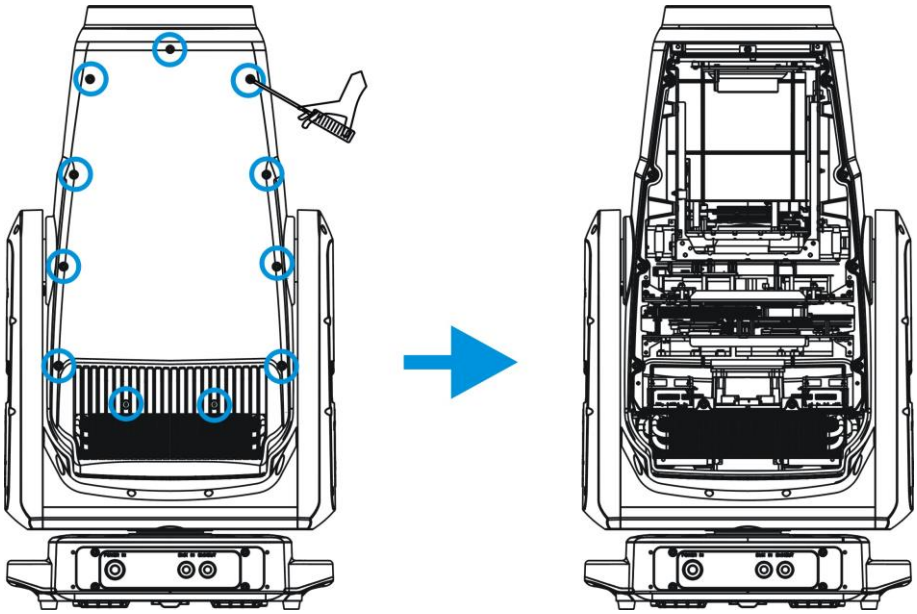

4) 找到图案支架组件，松开将其固定到内部外壳框架的 4 个螺钉，取出图案支架组件

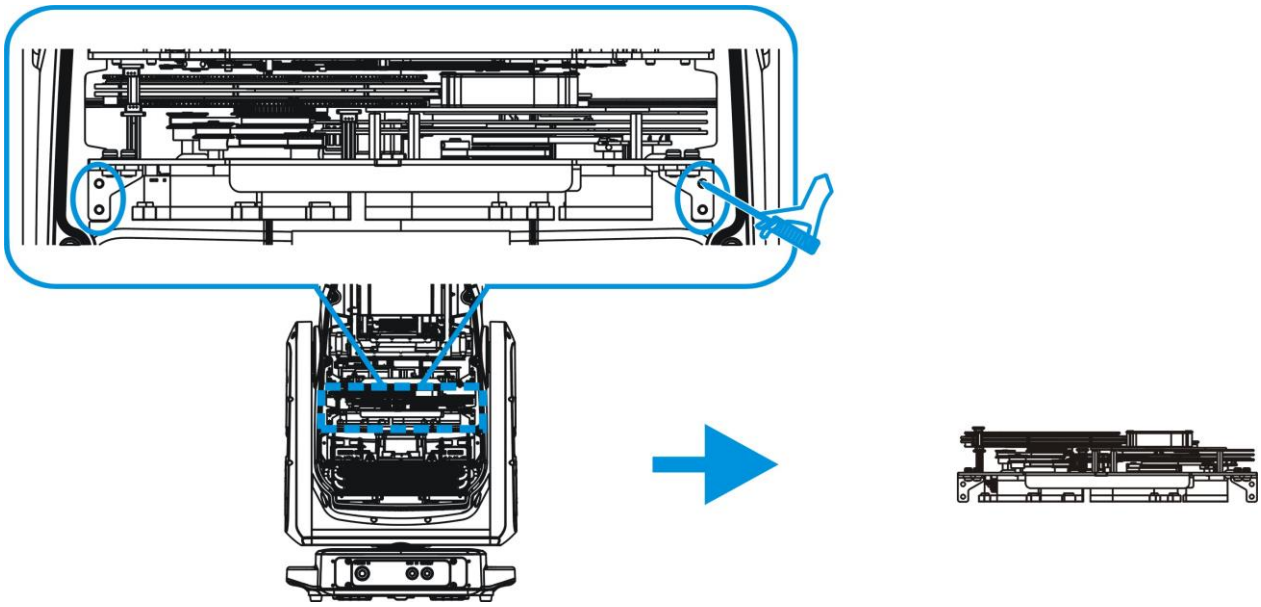

5) 找到需要更换的旋转图案片。用拇指和食指小心地握住图案座，轻轻抬起它，然后将它拉出并移开，直到它完全离开转轮。

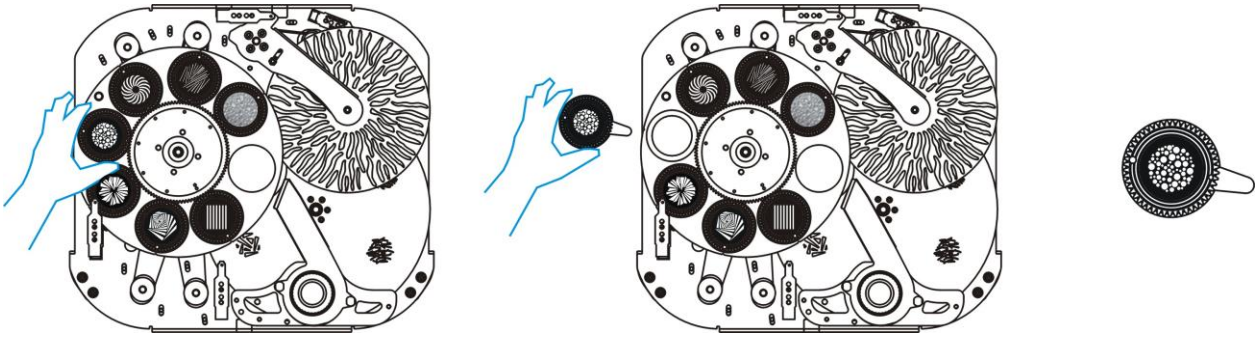

6) 找到弹簧的凸耳，用尖嘴棒（或类似工具）小心地向内按压固定弹簧，以释放张力。拆下固定弹簧，并小心地将图案片从图案支架上分离。

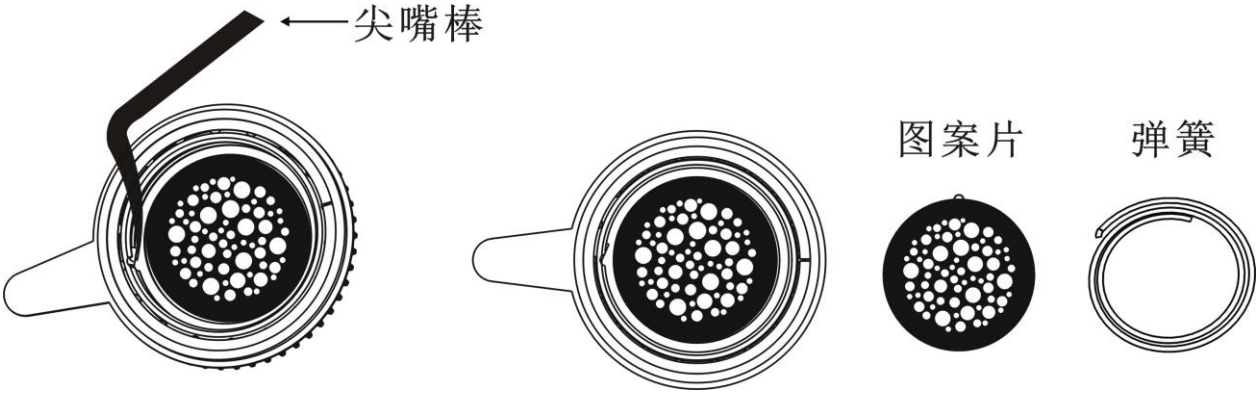

7) 按照上述步骤，按相反顺序安装可更换的旋转图案。注意，图案片的凸点要与图案座的凹槽位置对齐居中，图案座的圆点与齿轮上的圆点对齐。并注意防水胶条的位置，确保防水胶条处于原位以保证防水性能。

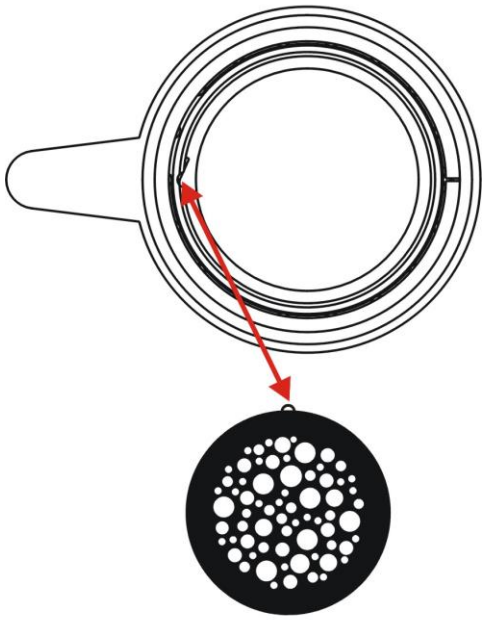

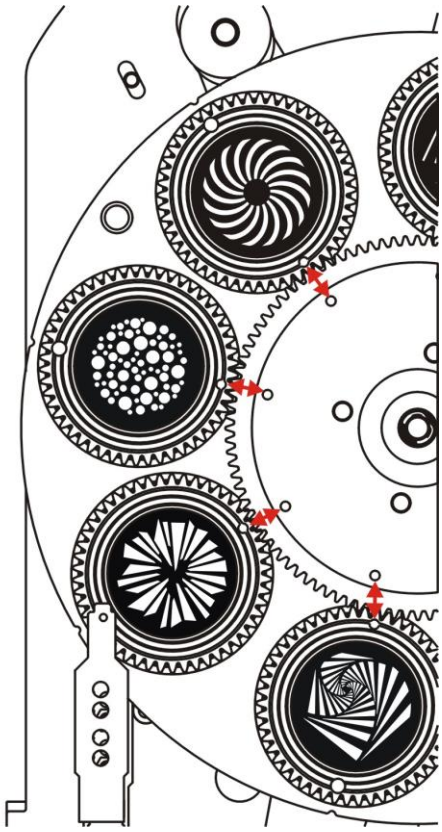

注意：安装外壳前，请确保胶条处于原位以保证防水性能。

5.3 灯具的悬挂安装

警告：
请考虑GB 43472-2023，GB/T7000.1-2023，GB/T7000.217-2023标准且结合各自国家的规范进行安装。强烈要求由有资格的专业技术人员执行操作。

安装设备时，确保在至少 1 米的距离内没有高度易燃的材料。

- 灯具的悬吊支架必须能承载灯具 10 倍的重量，且悬挂 1 小时后都无任何变形。
- 请让专业人士对其电气参数进行核准后再安装，操作员必需确保灯具是安全连接。
- 禁止在安装场所下方、桥梁上、高处作业场所和其他危险区域对灯具进行装配、拆卸或维修。
- 当对灯具进行安装、拆装、移动或维修时，请勿站在灯具正下方。
- 电源线端插头的连接，电源线更改时，必须由有相应资格的专业人员操作。
- 确保让相关专家最少每年检查一次这些安装。
- 使用者请确保对灯具及其安装材料作定期的安全性检查。如果缺乏进行这些工作的条件和专业水平，请相关专业人员代劳，切勿自行操作，不专业的错误安装会导致生命危险。

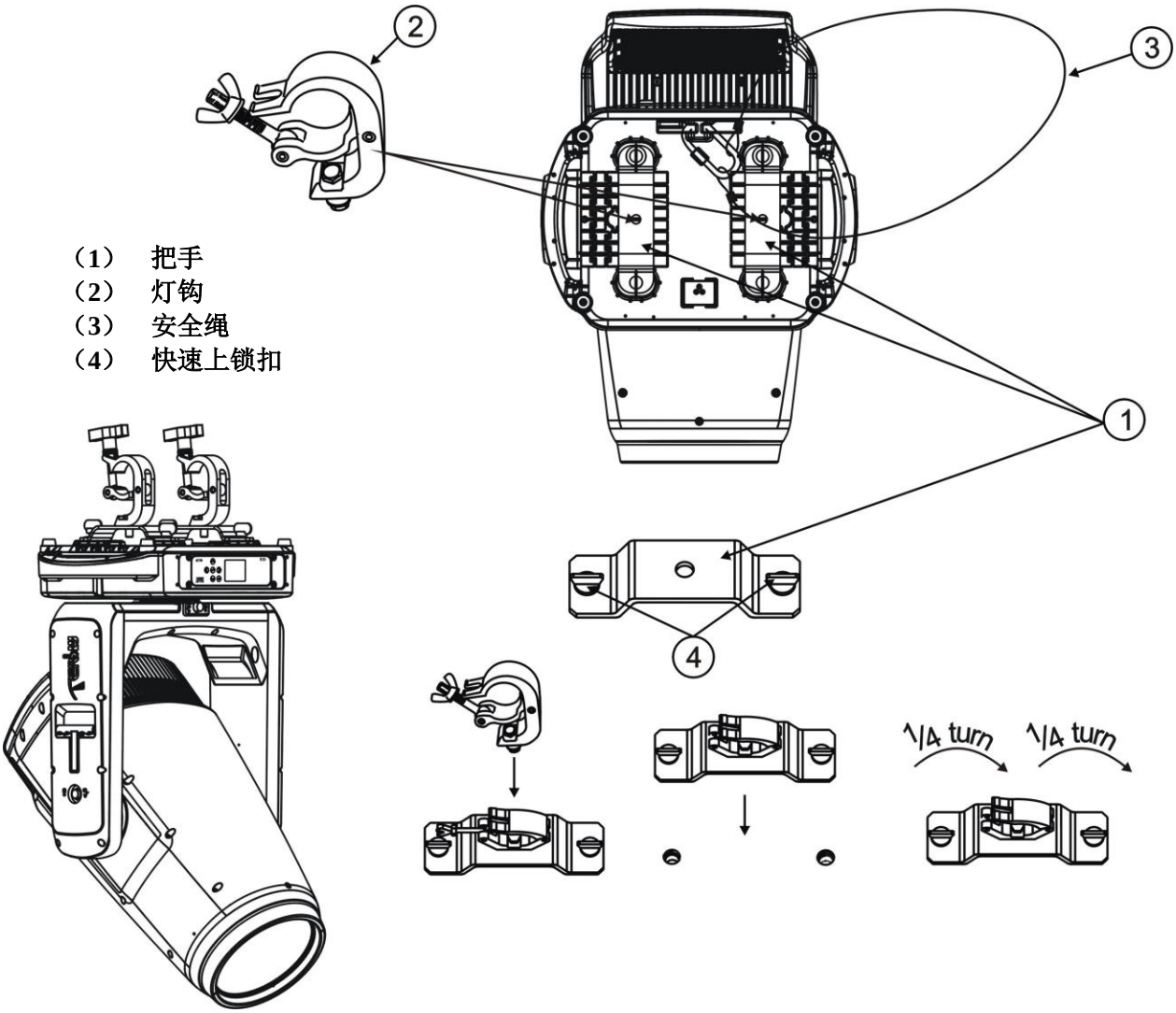

（1） 把手
（2） 灯钩
（3） 安全绳
（4） 快速上锁扣

a) 用灯钩上的M12螺丝将灯钩拧紧固定在快速上锁把手中间的Φ13孔中。
b) 把装好灯钩的快速上锁把手装在灯具底座固定板上：将快速上锁扣分别插入到固定板的两个孔眼里，顺时针方向拧紧快速上锁扣。
c) 用同样的方法安装另一快速上锁，最后将两个安装好的灯钩夹紧在固定支架上即可。
d) 将安全绳穿过灯具底板中央的两个连接孔，吊在固定支架或另外的固定点上。

注意：最后一项工作非常重要。作为第二道安全吊挂装置，保证不会因为灯钩出问题而致使灯体丢落。

5.4 安装布局图

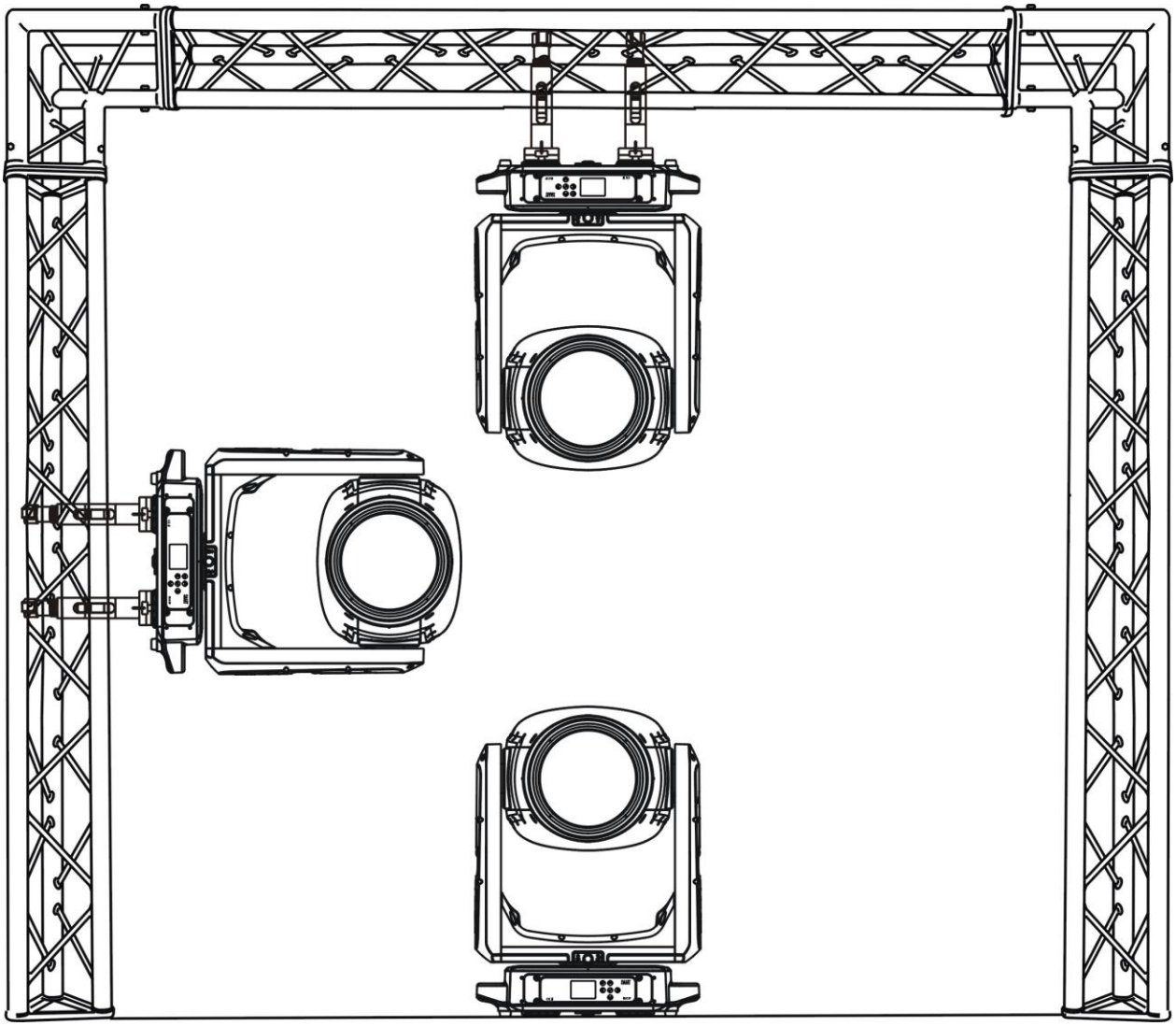

安装说明：

- 灯具可以允许如上示意图的任何角度的安装。
- 请务必确保灯体远离易燃物品、装饰等 0.1 米以上。
- 请务必使用厂家提供的安全绳作为一种安全措施，以避免灯钩脱落造成的意外损害和/或者损伤。

重要：

高架安装需要由拥有丰富经验的安装人员进行，这种经验包括（但是不局限于）能够精准计算出工作负荷极限，对安装/设备材质熟悉，且能够对安装材质和设备进行定期的安全检查。如果你没有具备这些条件，请不要轻易独自安装设备。因为不恰当的安装/悬挂可能会导致严重的身体伤害。

6. DMX-512控台的连接

将信号线公卡龙一头连接到DMX控台的信号输出口上，母卡龙一头连接到灯具的信号输入口上。如上，从第一台灯具的信号输出口连接到第二台灯具输入口，依此类推，直至将所有灯具连接完毕。使用的信号线必须是两芯带屏蔽导线，两头分别连接着母卡龙、公卡龙。在一串DMX链路上，可以连接32台设备。如下图：

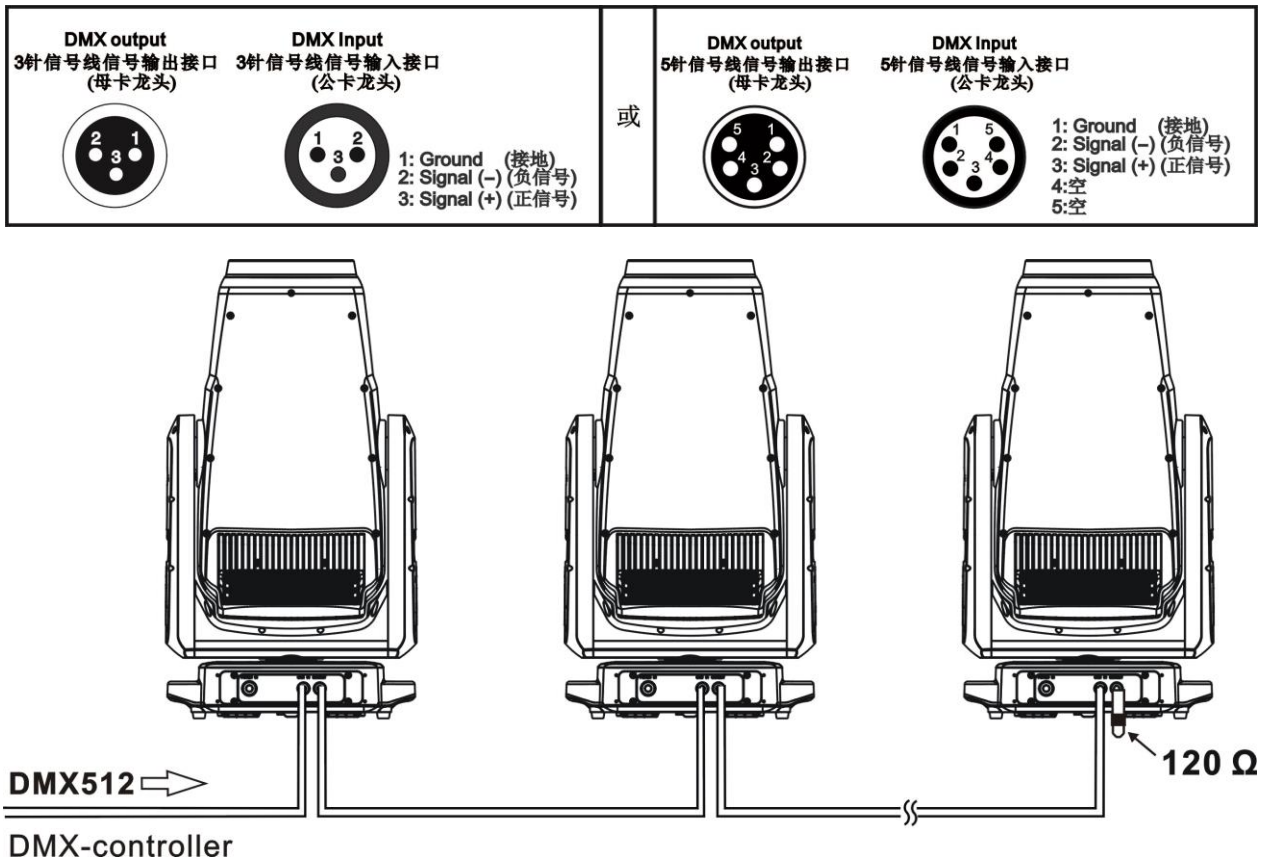

7. DMX 终端器的连接

在线路较多的环境下使用灯具或使用灯具数量较多时，为避免DMX512信号传输受干扰，请在DMX512传输信号的末端接上一个终端器，即在最后一台灯具的XLR信号输出口上插入一个在2、3插脚之间焊上了一个120 欧姆电阻0.25瓦的卡龙头。如下图所示：



在一公卡龙头的 2、3 接脚间焊上一个 120 欧姆电阻，并将其插入到最后一台灯具的信号输出口上。如果设备是通过 DMX 分路器分割成多个分支，就需要在每一个分支末端设备上增加终端匹配电阻。

8. DMX地址码的设置

每一台灯具必须设定一个特定的起始地址码。当接受信号传输时，灯具将从之这个特定的起始地址码开始接受来自DMX512控台输送过来的通道控制信号。

根据自身的实际要求或使用方便，使用者既可以把多台灯具设为同一个地址码，也可以给每台灯具设定一个独立的地址码。

若将多台灯具设定为同一地址码，则它们全部从同一个地址码开始接受来自DMX通道的信号。此法，所有连接灯具共同受控，控台不能单独控制某一灯具。

若给每一台灯具设定不一样的地址码，则每台灯具将单独从它所设定的特定起始地址开始接受DMX512控台的信号。这样更方便单独控制某一灯具。采用此法时必须根据每一台灯具所占用的通道数来确定下一台灯具的起始地址码。

此摇头灯共有49个控制通道，因此第一台灯具的起始地址码应设置为 1 ，第二台应设为50（49+1），第三台应设为99（49+50）等，依次类推设定所有灯具。

9. 功能菜单及操作

本灯具控制面板上共有几个操作按键，可以通过这些按键设置起始地址码、运行预设程序、或进行复位等。

持续按MODE /ESC键直到屏幕闪烁，即可进入主菜单，用键浏览菜单。选中需要的菜单后按确认键进入，可用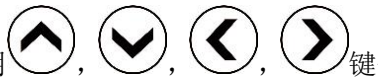键修改选项。用键确认。用MODE /ESC键退出菜单。以上按键在进入编辑模式后，如果 15 秒没有按键，灯具将自动退出到主菜单。

灯具在连接市电时，当 1 分钟内无信号连接，显示屏将会自动关闭。

1) 功能菜单如下表：

Function 功能选项	Set Dmx Address/ **DMX 地址设置**	001~XXX **001~XXX**		修改 DMX 地址
	Dmx Value/ **DMX 通道值显示**	ALL/ **全部通道** **:**	Control/ **控制通道** **:**	显示各个通道值
Information 信息	Time Information/ **时间信息**	Current Time/ **本次开机时间**	XXXX(Hours)	该次开机的时间
		Total Run Time/ **总运行时间**	XXXX(Hours)	机器总运行时间
		Last Run Time/ **上次运行时间**	XXXX(Hours)	上次机器运行时间
		LastRun Password/ **清运行时间密码**	Password=XXX **密码 = XXX**	时间清除密码 038
		Clear Last Run/ **清除上次运行时间**	ON/OFF **开/关**	清除上次运行时间
	Temperature Info/ **温度信息**	Base Temp./ **机箱温度**	XXX℃/℉	机箱温度
		Head Temp./ **灯头温度**	XXX℃/℉	灯头温度
		LED Temp./ **LED 温度**	XXX℃/℉	LED 光源温度

	Fan Info/ 风扇信息	Fan Info/风扇信息 BaseFan1: / XXXRPM 机箱风扇 1： BaseFan2: / XXXRPM 机箱风扇 2： ：		风扇信息
	Software Version/ 软件版本	1U01：V1.0.0 2U01：V1.0.0 ：		程序软件版本
	Error Info/ 错误信息	Error Record 1/ 错误记录 1	PAN	出错记录
Personality 属性设置	Status Settings/ 状态设置	No DMX Status/ 无 DMX 信号的状态 Pan Reverse/ 水平反向 Tilt Reverse/ 垂直反向 Pan Degree/ 水平角度 Pan Tilt Speed/ 扫描速度 Feedback/ 扫描反馈 Hibernation/ 休眠时间设置	Close/Hold/Auto 关闭/保持/自动 ON/OFF 开/关 ON/OFF 开/关 540/630 Smooth/Fast 平稳/快速 ON/OFF 开/关 OFF,01Min~99Min,15Min/ 关闭,01 分钟~99 分钟,15 分钟	当没有 DMX 时模式 水平扫描反相 垂直扫描反相 扫描角度选择 扫描速度 扫描测位盘是否起作用 Stand by 模式
	Service Setting/ 服务设置	Password / 密码 Clear Err. Info / 清除错误信息	Password=XXX 密码=XXX ON/OFF 开/关	服务设置的密码“=050” 清空错误信息
	Fans Control/ 风扇控制	Auto /自动 High/高速 Silent/静音 Studio/超静音 Mute/全静音		风扇控制
	Display Setting/ 显示屏设置	Shutoff Time/ 延时关屏时间 Display Reverse/ 显示翻转 Key Lock/ 按键锁	02~60m 02m OFF/ON/AUTO 关/开/自动 ON/OFF 开/关	显示关闭延时时间 显示 180 度反转 显示菜单按键锁功能
	Temperature C/F 温度单位设置	Celsius/ 摄氏度 Fahrenheit/ 华氏度		温度单位选择℃/℉

	Initial Status/ 通道初始值	Control =XXX / 控制通道 = XXX ：	重设时的各个功能的 DMX 数值
	Dimmer Mode/ 调光模式	Standard /标准模式 Stage/舞台模式 TV/电视模式 Architectural/建筑模式 Theatre/剧院模式	调光模式选择
	Refresh/ 刷新频率	1200 ：	刷新频率
	Gamma/ GAMMA 值	2.2 ：	Gamma 值选择
	Reset Default / 恢复出厂设置	ON/OFF 开/关	重载出厂时所有参数
Reset Function 功能复位	Reset All/全体复位 Reset Pan&Tilt/扫描复位 Reset Colors/色片复位 Reset Gobos/图案盘复位 ResetZoomModules/放大模组复位 Reset Others/其它复位		灯体全部复位 单独扫描复位 颜色部分复位 图案部分复位 放大模组复位 其余部分复位
Effect Adjust 效果调整	Test Channel/ 通道测试	Control = XXX / 控制通道 ：	通道测试
	Manual Control/ 手动控制	Control = XXX / 控制通道 = XXX ：	手动调节
	Calibration/ 校准	Calibrate Password/ 校准密码 Pan=XXX/ 水平扫描 = XXX ：	通道数据校准密码 050 通道数据校准
User Mode Set 模式设置	User Mode/ 用户模式	Standard Mode/ 标准模式 Extended Mode/ 扩展模式	标准通道模式(16bit) 扩展通道模式
Language Set 语言设置	English/Chinese 英文/ 中文		选择语言

表格处灰色部分为默认值。

2)具体菜单操作说明:

9.1 Function

9.1.1 Set Dmx Address —— 设置 DMX 地址码

1. 按<MODE/ESC>键，面板进入编辑界面；
2. 按<Up/Down>按钮，直到显示面板显示“Set DMX Address”；
3. 按<ENTER>键进入“Set DMX Address”菜单；
4. 按<Up/Down>按钮，可选择地址码 001~XXX；
5. 按<ENTER>确认，或按<MODE/ESC>退出。

9.1.2 Dmx Value —— 显示各通道值

1. 按<MODE/ESC>键，面板进入编辑界面；
2. 按<Up/Down>按钮，直到显示面板显示“Dmx Value”；
3. 按<ENTER>键进入“Dmx Value”菜单；
4. 按<Up/Down>按钮，可选择各通道；
5. 按<ENTER>确认，或按<MODE/ESC>退出。

9.2 Information

9.2.1 Time Information

Current Time —— 该次开机的时间

1. 按<MODE/ESC>键，面板进入编辑界面，按<Up/Down>按钮，直到显示面板显示“Information”； 按<ENTER>键进入“Information”菜单；按<Up/Down>按钮，直到显示面板显示“Time information”；按<ENTER>键进入“Time information”菜单；
2. 按<Up/Down>按钮，直到显示面板显示“Current Time”；
3. 按<ENTER>键进入“Current Time”菜单；
4. 显示面板显示“XXXX” (Hours) ；
5. 按<ENTER>确认，或按<MODE/ESC>退出。

Total Run Time —— 机器总运行时间

1. 按<MODE/ESC>键，面板进入编辑界面，按<Up/Down>按钮，直到显示面板显示“Information”； 按<ENTER>键进入“Information”菜单；按<Up/Down>按钮，直到显示面板显示“Time information”；按<ENTER>键进入“Time information”菜单；
2. 按<Up/Down>按钮，直到显示面板显示“Total Run Time”；
3. 按<ENTER>键进入“Total Run Time”菜单；
4. 显示面板显示“XXXX” (Hours) ；
5. 按<ENTER>确认，或按<MODE/ESC>退出。

Last Run Time —— 上次机器清除运行时间

1. 按<MODE/ESC>键，面板进入编辑界面，按<Up/Down>按钮，直到显示面板显示“Information”； 按<ENTER>键进入“Information”菜单；按<Up/Down>按钮，直到显示面板显示“Time information”；按<ENTER>键进入“Time information”菜单；
2. 按<Up/Down>按钮，直到显示面板显示“Last Run Time”；
3. 按<ENTER>键进入“Last Run Time”菜单；
4. 显示面板显示“XXXX” (Hours) ；
5. 按<ENTER>确认，或按<MODE/ESC>退出。

LastRun Password —— 时间清除的密码

1. 按<MODE/ESC>键，面板进入编辑界面，按<Up/Down>按钮，直到显示面板显示“Information”； 按<ENTER>键进入“Information”菜单；按<Up/Down>按钮，直到显示面板显示“Time information”；按<ENTER>键进入“Time information”菜单；
2. 按<Up/Down>按钮，直到显示面板显示“LastRun Password”；

3. 按<ENTER>键进入“LastRun Password”菜单后；
4. 按入修改密码 038；
5. 按<ENTER>确认，或按<MODE/ESC>退出。

Clear Last Run —— 清除上次运行时间

1. 按<MODE/ESC>键，面板进入编辑界面，按<Up/Down>按钮，直到显示面板显示“Information”； 按<ENTER>键进入“Information”菜单；按<Up/Down>按钮，直到显示面板显示“Time information”；按<ENTER>键进入“Time information”菜单；
2. 按<Up/Down>按钮，直到显示面板显示“Clean Last Run”；
3. 在“L-Timer Password”菜单按入正确的密码后，按<ENTER>键进入“Clean Last Run”菜单；
4. 显示面板显示“OFF”，按<Up/Down>按钮，显示板会显示“ON”；
5. 按<ENTER>确认，或按<MODE/ESC>退出。

9.2.2 Temperature Info

Base Temp —— 机箱温度

1. 按<MODE/ESC>键，面板进入编辑界面，按<Up/Down>按钮，直到显示面板显示“Information”； 按<ENTER>键进入“Information”菜单；按<Up/Down>按钮，直到显示面板显示“Temperature Info”；按<ENTER>键进入“Temperature Info”菜单；
2. 按<Up/Down>按钮，直到显示面板显示“Base Temp”；
3. 按<ENTER>键进入“Base Temp”菜单；
4. 显示面板显示 XXX°C/°F；
5. 按<ENTER>确认，或按<MODE/ESC>退出。

Head Temp —— 机头温度

1. 按<MODE/ESC>键，面板进入编辑界面，按<Up/Down>按钮，直到显示面板显示“Information”； 按<ENTER>键进入“Information”菜单；按<Up/Down>按钮，直到显示面板显示“Temperature Info”；按<ENTER>键进入“Temperature Info”菜单；
2. 按<Up/Down>按钮，直到显示面板显示“Head Temp”；
3. 按<ENTER>键进入“Head Temp”菜单；
4. 显示面板显示 XXX°C/°F；
5. 按<ENTER>确认，或按<MODE/ESC>退出。

LED Temp —— 机头温度

1. 按<MODE/ESC>键，面板进入编辑界面，按<Up/Down>按钮，直到显示面板显示“Information”； 按<ENTER>键进入“Information”菜单；按<Up/Down>按钮，直到显示面板显示“Temperature Info”；按<ENTER>键进入“Temperature Info”菜单；
2. 按<Up/Down>按钮，直到显示面板显示“LED Temp”；
3. 按<ENTER>键进入“LED Temp”菜单；
4. 显示面板显示 XXX°C/°F；
5. 按<ENTER>确认，或按<MODE/ESC>退出。

9.2.3 Fan Info —— 风扇信息

1. 按<MODE/ESC>键，面板进入编辑界面；按<Up/Down>按钮，直到显示面板显示“Information”； 按<ENTER>键进入“Information”菜单；
2. 按<Up/Down>按钮，直到显示面板显示“Fan Info”；
3. 按<ENTER>键进入“Fan Info”菜单；
4. 显示面板显示“BaseFan1：XXXRPM”，“BaseFan2：XXXRPM”，“……”；
5. 按<ENTER>确认，或按<MODE/ESC>退出；

9.2.4 Software Version —— 灯具软件版本

1. 按<MODE/ESC>键，面板进入编辑界面，按<Up/Down>按钮，直到显示面板显示“Information”按<ENTER>键进入“Information”菜单；
2. 按<Up/Down>按钮，直到显示面板显示“Software Version”；
3. 按<ENTER>键进入“Software Version”菜单；
4. 显示面板显示“1U01：V1.0.0”，“2U01：V1.0.0”，“……”；
5. 按<ENTER>确认，或按<MODE/ESC>退出。

9.2.5 Error Info —— 错误信息

1. 按<MODE/ESC>键，面板进入编辑界面，按<Up/Down>按钮，直到显示面板显示“Information”按<ENTER>键进入“Information”菜单；
2. 按<Up/Down>按钮，直到显示面板显示“Error Info”；
3. 按<ENTER>键进入“Error Info”菜单；
4. 显示面板显示“Error Record 1”，“Error Record 2”，“……”，“Error Record 10”；
5. 按<ENTER>确认，或按<MODE/ESC>退出。

9.3 Personality

9.3.1 Status Settings

No DMX Status —— 当没有DMX时自动

1. 按<MODE/ESC>键，面板进入编辑界面，按<Up/Down>按钮，直到显示面板显示“Personality”； 按<ENTER>键进入“Personality”菜单；按<Up/Down>按钮，直到显示面板显示“Status settings”； 按<ENTER>键进入“Status settings”菜单；
2. 按<Up/Down>按钮，直到显示面板显示“No DMX Status”；
3. 按<ENTER>键进入“No DMX Status”菜单；
4. 显示面板显示“Hold”，按<Up/Down>按钮，显示面板显示“Close”，“Hold”，“Auto”；
5. 按<ENTER>确认，或按<MODE/ESC>退出。

Pan Reverse —— 水平扫描反相

1. 按<MODE/ESC>键，面板进入编辑界面，按<Up/Down>按钮，直到显示面板显示“Personality”； 按<ENTER>键进入“Personality”菜单；按<Up/Down>按钮，直到显示面板显示“Status settings”； 按<ENTER>键进入“Status settings”菜单；
2. 按<Up/Down>按钮，直到显示面板显示“Pan Reverse”；
3. 按<ENTER>键进入“Pan Reverse”菜单；
4. 显示面板显示“OFF”，按<Up/Down>按钮，显示面板显示“ON”；
5. 按<ENTER>确认，或按<MODE/ESC>退出。

Tilt Reverse —— 垂直扫描反相

1. 按<MODE/ESC>键，面板进入编辑界面，按<Up/Down>按钮，直到显示面板显示“Personality”； 按<ENTER>键进入“Personality”菜单；按<Up/Down>按钮，直到显示面板显示“Status settings”； 按<ENTER>键进入“Status settings”菜单；
2. 按<Up/Down>按钮，直到显示面板显示“Tilt Reverse”；
3. 按<ENTER>键进入“Tilt Reverse”菜单；
4. 显示面板显示“OFF”，按<Up/Down>按钮，显示面板显示“ON”；
5. 按<ENTER>确认，或按<MODE/ESC>退出。

Pan Degree —— 扫描角度选择

1. 按<MODE/ESC>键，面板进入编辑界面，按<Up/Down>按钮，直到显示面板显示“Personality”； 按<ENTER>键进入“Personality”菜单；按<Up/Down>按钮，直到显示面板显示“Status settings”； 按<ENTER>键进入“Status settings”菜单；
2. 按<Up/Down>按钮，直到显示面板显示“Pan Degree”；
3. 按<ENTER>键进入“Pan Degree”菜单；
4. 显示面板显示“540”，按<Up/Down>按钮，显示面板显示“630”；

5. 按<ENTER>确认，或按<MODE/ESC>退出。

Pan Tilt Speed —— 扫描速度

1. 按<MODE/ESC>键，面板进入编辑界面，按<Up/Down>按钮，直到显示面板显示“Personality”； 按<ENTER>键进入“Personality”菜单；按<Up/Down>按钮，直到显示面板显示“Status settings”； 按<ENTER>键进入“Status settings”菜单；
2. 按<Up/Down>按钮，直到显示面板显示“Pan Tilt Speed”；
3. 按<ENTER>键进入“Pan Tilt Speed”菜单；
4. 显示面板显示“Smooth”，按<Up/Down>按钮，显示面板显示“Fast”；
5. 按<ENTER>确认，或按<MODE/ESC>退出。

Feedback —— 扫描测位盘是否起作用

1. 按<MODE/ESC>键，面板进入编辑界面，按<Up/Down>按钮，直到显示面板显示“Personality”； 按<ENTER>键进入“Personality”菜单；按<Up/Down>按钮，直到显示面板显示“Status settings”； 按<ENTER>键进入“Status settings”菜单；
2. 按<Up/Down>按钮，直到显示面板显示“Feedback”；
3. 按<ENTER>键进入“Feedback”菜单；
4. 显示面板显示“ON”，按<Up/Down>按钮，显示面板显示“OFF”；
5. 按<ENTER>确认，或按<MODE/ESC>退出。

Hibernation —— 休眠延时时间设置

当灯体接收不到信号的时候就开始延时，默认是 15 分钟，灯泡会自动关闭并且灯内的所有电机进入没有电节能状态。当灯体重新接收到信号的时将自动复位一次，然后可以正常工作。

1. 按<MODE/ESC>键，面板进入编辑界面，按<Up/Down>按钮，直到显示面板显示“Personality”； 按<ENTER>键进入“Personality”菜单；按<Up/Down>按钮，直到显示面板显示“Status settings”； 按<ENTER>键进入“Status settings”菜单；
2. 按<Up/Down>按钮，直到显示面板显示“Hibernation”；
3. 按<ENTER>键进入“Hibernation”菜单；
4. 显示面板显示“15M”，按<Up/Down>按钮，显示面板显示“01M”，“02M” …. “99M” 或“OFF”；
5. 按<ENTER>确认，或按<MODE/ESC>退出。

9.3.2 Service setting

Password —— 服务设置的密码是“050”.

Clear Err. Info —— 清除错误信息

1. 按<MODE/ESC>键，面板进入编辑界面，按<Up/Down>按钮，直到显示面板显示“Personality”； 按<ENTER>键进入“Personality”菜单；按<Up/Down>按钮，直到显示面板显示“Service Setting”； 按<ENTER>键进入“Service Setting”菜单；
2. 按<Up/Down>按钮，直到显示面板显示“Clear Err. Info”；
3. 按<ENTER>键进入“Clear Err. Info”菜单；
4. 显示面板显示“OFF”，按<Up/Down>按钮，显示面板显示“ON”；
5. 按<ENTER>确认，或按<MODE/ESC>退出。

9.3.3 Fans Control —— 风扇控制模式

1. 按<MODE/ESC>键，面板进入编辑界面，按<Up/Down>按钮，直到显示面板显示“Personality”； 按<ENTER>键进入“Personality”菜单；
2. 按<Up/Down>按钮，直到显示面板显示“Fans Control”；
3. 按<ENTER>键进入“Fans Control”菜单；
4. 显示面板显示“Auto”，按<Up/Down>按钮，显示面板显示“Auto”，“High”，“Silent”，“Studio”，“Mute”；
5. 按<ENTER>确认，或按<MODE/ESC>退出。

9.3.4 Display setting

Shutoff Time —— 显示关闭延时时间

此功能用于当需要完全黑暗的使用环境下，关闭显示仍能正常运行。此功能默认设置为 2 分钟。

1. 按<MODE/ESC>键，面板进入编辑界面，按<Up/Down>按钮，直到显示面板显示“personality”； 按<ENTER>键进入“personality”菜单；按<Up/Down>按钮，直到显示面板显示“Display Setting”；按<ENTER>键进入“Display Setting”菜单；
2. 按<Up/Down>按钮，直到显示面板显示“Shut off time”；
3. 按<ENTER>键进入“Shut off time”菜单；
4. 显示面板显示“02m”，按<Up/Down>按钮，显示面板显示“02~60m”；
5. 按<ENTER>确认，或按<MODE/ESC>退出。

Display Reverse —— 显示 180 度反转

此功能用于在灯具悬挂在灯架或天花板上的时候，显示能180°的倒转，使用户能更好的使用！此功能默认设置为自动。

1. 按<MODE/ESC>键，面板进入编辑界面，按<Up/Down>按钮，直到显示面板显示“personality”； 按<ENTER>键进入“personality”菜单；按<Up/Down>按钮，直到显示面板显示“Display Setting”；按<ENTER>键进入“Display Setting”菜单；
2. 按<Up/Down>按钮，直到显示面板显示“Display Reverse”；
3. 按<ENTER>键进入“Display Reverse”菜单；
4. 显示面板显示“AUTO”，按<Up/Down>按钮，显示面板显示“OFF”，“ON”，“AUTO”；
5. 按<ENTER>确认，或按<MODE/ESC>退出。

Key Lock —— 显示菜单按键锁的设置

此功能激活后，所有按键将会在灯具退出编辑模式的 15 秒后自动上锁。如要解锁，持续按<MODE/ESC>键 3 秒可关闭。

1. 按<MODE/ESC>键，面板进入编辑界面，按<Up/Down>按钮，直到显示面板显示“personality”； 按<ENTER>键进入“personality”菜单；按<Up/Down>按钮，直到显示面板显示“Display Setting”；按<ENTER>键进入“Display Setting”菜单；
2. 按<Up/Down>按钮，直到显示面板显示“Key Lock”；
3. 按<ENTER>键进入“Key Lock”菜单；
4. 显示面板显示“ON”，按<Up/Down>按钮，显示面板显示“OFF”；
5. 按<ENTER>确认，或按<MODE/ESC>退出。

9.3.5 Temperature C/F —— 显示单位选择 ℃/℉

1. 按<MODE/ESC>键，面板进入编辑界面，按<Up/Down>按钮，直到显示面板显示“Personality”； 按<ENTER>键进入“Personality”菜单；
2. 按<Up/Down>按钮，直到显示面板显示“Temperature C/F”；
3. 按<ENTER>键进入“Temperature C/F”菜单；
4. 显示面板显示“Celsius”，按<Up/Down>按钮，显示面板显示“Fahrenheit”；
5. 按<ENTER>确认，或按<MODE/ESC>退出。

9.3.6 Initial Status —— 重设时的定位数据

1. 按<MODE/ESC>键，面板进入编辑界面，按<Up/Down>按钮，直到显示面板显示“Personality”； 按<ENTER>键进入“Personality”菜单；
2. 按<Up/Down>按钮，直到显示面板显示“Initial Status”；
3. 按<ENTER>键进入“Initial Status”菜单；
4. 显示面板显示“Control =XXX”；
5. 按<ENTER>确认，或按<MODE/ESC>退出。

9.3.7 Select Signal —— 信号源选择

1. 按<MODE/ESC>键，面板进入编辑界面，按<Up/Down>按钮，直到显示面板显示“Personality”； 按<ENTER>键进入“Personality”菜单；
2. 按<Up/Down>按钮，直到显示面板显示“Select Signal”；
3. 按<ENTER>键进入“Select Signal”菜单；
4. 显示面板显示“DMX Only”，按<Up/Down>按钮，显示面板显示“DMX Only”，“Art-Net”，“sACN”；
5. 按<ENTER>确认，或按<MODE/ESC>退出。

9.3.8 Dimmer Mode —— 调光模式选择

1. 按<MODE/ESC>键，面板进入编辑界面，按<Up/Down>按钮，直到显示面板显示“Personality”； 按<ENTER>键进入“Personality”菜单；
2. 按<Up/Down>按钮，直到显示面板显示“Dimmer Mode”；
3. 按<ENTER>键进入“Dimmer Mode”菜单；
4. 显示面板显示“Standard”，按<Up/Down>按钮，显示面板显示“Standard”，“Stage”，“TV”，“Architectural”，“Theatre”；
5. 按<ENTER>确认，或按<MODE/ESC>退出。

9.3.9 Refresh —— 刷新频率

1. 按<MODE/ESC>键，面板进入编辑界面，按<Up/Down>按钮，直到显示面板显示“Personality”； 按<ENTER>键进入“Personality”菜单；
2. 按<Up/Down>按钮，直到显示面板显示“Refresh”；
3. 按<ENTER>键进入“Refresh”菜单；
4. 显示面板显示“1200”；
5. 按<ENTER>确认，或按<MODE/ESC>退出。

9.3.10 Gamma —— Gamma 值选择

1. 按<MODE/ESC>键，面板进入编辑界面，按<Up/Down>按钮，直到显示面板显示“Personality”； 按<ENTER>键进入“Personality”菜单；
2. 按<Up/Down>按钮，直到显示面板显示“Gamma”；
3. 按<ENTER>键进入“Gamma”菜单；
4. 显示面板显示“2.2”；
5. 按<ENTER>确认，或按<MODE/ESC>退出。

9.3.11 Reset Default —— 重载出厂时所有参数

1. 按<MODE/ESC>键，面板进入编辑界面，按<Up/Down>按钮，直到显示面板显示“Personality”； 按<ENTER>键进入“Personality”菜单；
2. 按<Up/Down>按钮，直到显示面板显示“Reset Default”；
3. 按<ENTER>键进入“Reset Default”菜单；
4. 显示面板显示“OFF”，按<Up/Down>按钮，显示面板显示“ON”；
5. 按<ENTER>确认，或按<MODE/ESC>退出。

9.4 Reset Function —— 复位功能

1. 按<MODE/ESC>键，面板进入编辑界面；
2. 按<Up/Down>按钮，直到显示面板显示“Reset Function”；
3. 按<ENTER>键进入“Reset Function”菜单；
4. 显示面板显示“Reset All”，按<Up/Down>按钮，可选择“Reset All”，“Reset Pan&Tilt”，“Reset Colors”，“Reset Gobos”，“ResetZoomModules”，“Reset Others”；
5. 按<ENTER>确认，或按<MODE/ESC>退出。

9.5 Effect Adjust

9.5.1 Test channel —— 通道测试

1. 按<MODE/ESC>键，面板进入编辑界面，按<Up/Down>按钮，直到显示面板显示“Effect Adjust”；按<ENTER>键进入“Effect Adjust”菜单；
2. 按<Up/Down>按钮，直到显示面板显示“Test Channel”；
3. 按<ENTER>键进入“Test Channel”菜单；
4. 显示面板显示“Control = XXX”第一通道，按<Up/Down>按钮，可选择其它通道；
5. 按<ENTER>确认，或按<MODE/ESC>退出。

9.5.2 Manual control —— 手动调节

当灯具使用手动控制模式时，灯具效果会恢复为出厂设置。如要调整亮度，可以通过结合频闪和调光通道来进行处理，数值范围 0~255。其它效果可根据用户实际需要设置。

1. 按<MODE/ESC>键，面板进入编辑界面，按<Up/Down>按钮，直到显示面板显示“Effect Adjust”；按<ENTER>键进入“Effect Adjust”菜单；
2. 按<Up/Down>按钮，直到显示面板显示“Manual Control”；
3. 按<ENTER>键进入“Manual Control”菜单；
4. 显示面板显示“Control = XXX”；
5. 按<ENTER>确认，或按<MODE/ESC>退出。

9.5.3 Calibration —— 通道数据校准

1. 按<MODE/ESC>键，面板进入编辑界面，按<Up/Down>按钮，直到显示面板显示“Effect Adjust”；按<ENTER>键进入“Effect Adjust”菜单；
2. 按<Up/Down>按钮，直到显示面板显示“Calibration”；
3. 按<ENTER>键进入“Calibration”菜单；
4. 输入校准密码，显示面板显示“Pan=XXXX”第一通道数值，按<Up/Down>按钮，可选择其它通道；
5. 按<ENTER>确认，或按<MODE/ESC>退出。

9.6 Users mode set

User Mode —— 用户模式

1. 按<MODE/ESC>键，面板进入编辑界面，按<Up/Down>按钮，直到显示面板显示“Users mode set”； 按<ENTER>键进入“Users mode set”菜单；
2. 按<Up/Down>按钮，直到显示面板显示“User Mode”；
3. 按<ENTER>键进入“User Mode”菜单；
4. 显示面板显示“Standard Mode”，按<Up/Down>按钮，显示面板显示“Extended Mode”；
5. 按<ENTER>确认，或按<MODE/ESC>退出。

9.7 Language Set —— 选择语言

1. 按<MODE/ESC>键，面板进入编辑界面；
2. 按<Up/Down>按钮，直到显示面板显示“Language Set”；
3. 按<ENTER>键进入“Language Set”菜单；
4. 显示面板显示“Chinese”，按<Up/Down>按钮，可选择“English”；
5. 按<ENTER>确认，或按<MODE/ESC>退出。

10. 通道数据表

DMX channel´s functions and their values (49/73 channels):						
Mode/ Channel		**Value**	**Function**	**Default Dmx**	**Time/Speed**	
Standard (Default)	Extended					
1	1		**PAN Movement 8bit :**	128	540°=4.63Sec , 630°=5.19Sec	
		0-255	Pan movement (540°default / 630°optional)			水平扫描
2	2		**Pan Fine 16bit**	0		
		0-255	Fine control of Pan movement	0		水平扫描微动
3	3		**TILT Movement 8bit :**	128	270°=2.98Sec	
		0-255	Tilt Movement (270°)			垂直扫描
4	4		**Tilt Fine 16bit**	0		
		0-255	Fine control of Tilt movement			垂直扫描微动
5	5		**Speed Pan/Tilt movement:**	0		
		0-225	Max to min speed			扫描速度从快到慢
		226-235	Blackout by movement			扫描动作时遮光
		236-245	Blackout by all wheel changing			在所有盘变换时遮光
		246-255	No function			无用
6	6		**Shutter, strobe :**	32		
		0-31	Shutter closed			关闭
		32-63	No function (shutter open)			打开光
		64-95	Strobe effect slow to fast		1-25HZ	同步频闪从慢到快
		96-127	No function (shutter open)			打开光
		128-159	Pulse-effect in sequences		1-25HZ	脉冲同步频闪
		160-191	No function (shutter open)			打开光
		192-223	Random strobe effect slow to fast			异步频闪从慢到快
		224-255	No function (shutter open)			打开光
7	7		**Dimmer intensity :**	0		
		0-255	Intensity 0 to 100%			调光从 0 到 100%
	8		**Fine Dimmer intensity :**	0		

		0-255	Dimmer intensity fine			调光微动
8	9		**Red LED-all arrays :**	0		
		0-255	Red (0-Black , 255-100% Red)			LED 红色从 0～100％
	10		**Red LED Fine-all arrays :**	0		
		0-255	Fine control for Red adjustment			LED 红色微调
9	11		**Green LED-all arrays :**	0		
		0-255	Green (0-Black , 255-100% Green)			LED 绿色从 0～100％
	12		**Green LED Fine -all arrays :**	0		
		0-255	Fine control for Green adjustment			LED 绿色微调
10	13		**Blue LED-all arrays :**	0		
		0-255	Blue (0-Black , 255-100% Blue)			LED 蓝色从 0～100％
	14		**Blue LED Fine-all arrays :**	0		
		0-255	Fine control for Blue adjustment			LED 蓝色微调
11	15		**Lemon LED-all arrays :**	0		
		0-255	Lemon (0-Black , 255-100% Lemon)			LED 柠檬色从 0～100％
	16		**Lemon LED Fine-all arrays :**	0		
		0-255	Fine control for Lemon adjustment			LED 柠檬色微调
12	17		**Amber LED-all arrays :**	0		
		0-255	Amber (0-Black , 255-100% Amber)			LED 琥珀色从 0～100％
	18		**Amber LED Fine-all arrays :**	0		
		0-255	Fine control for Amber adjustment			LED 琥珀色微调
13	19		**Cyan LED-all arrays :**	0		
		0-255	Cyan (0-Black , 255-100% Cyan)			LED 蓝绿色从 0～100％
	20		**Cyan LED Fine-all arrays :**	0		
		0-255	Fine control for Cyan adjustment			LED 蓝绿色微调
14	21		**Dim Modes**	0		
		0-20	Default to Unit Setting			
		21-40	Standard			标准模式

		41-60	Stage			舞台模式
		61-80	TV			电视模式
		81-100	Architectural			建筑模式
		101-120	Theatre			剧院模式
		121-255	reserve			
15	22		**Linear CTC from 2500 to 10000K :**	0		
		0-9	6500K (RGB)			
			CTC： 2500K-10000K(RGB)			
		10	2500			
		12	2600			
		14	2700			
		16	2800			
		18	2900			
		20	3000			
		22	3100			
		24	3200			
		26	3300			
		28	3400			
		30	3500			
		32	3600			
		34	3700			
		36	3800			
		38	3900			
		40	4000			
		42	4100			
		44	4200			
		46	4300			
		48	4400			
		50	4500			
		52	4600			
		54	4700			
		56	4800			
		58	4900			
		60	5000			
		62	5100			
		64	5200			

66	5300				
68	5400				
70	5500				
72	5600				
74	5700				
76	5800				
78	5900				
80	6000				
82	6100				
84	6200				
86	6300				
88	6400				
90	6500				
92	6600				
94	6700				
96	6800				
98	6900				
100	7000				
102	7100				
104	7200				
106	7300				
108	7400				
110	7500				
112	7600				
114	7700				
116	7800				
118	7900				
120	8000				
122	8100				
124	8200				
126	8300				
128	8400				
130	8500				
132	8600				
134	8700				
136	8800				
138	8900				

		140	9000			
		142	9100			
		144	9200			
		146	9300			
		148	9400			
		150	9500			
		152	9600			
		154	9700			
		156	9800			
		158	9900			
		160	10000			
		161-249	No Function			
		250-255	RGBLAC mode(RAW)			
16	23		**Color mode (此通道在灯具 15 通道处于 RGB 模式下才生效)**			
		0-20	CTC RGB			
		21-40	HIS			
		41-60	CMY			
		61-80	xy (CIE1931)			
		81-255	reserve			
17	24		**Plus Minus Green channel :**			
		0	No Function	0		
		1-125	From min minus green to 0			
		126-130	0 correction			
		131-255	From 0 to plus max green			
18	25		**Zoom :**	128		
		0-255	Zoom adjustment from small to big		1.04Sec	放大从小到大
	26		**Zoom Fine :**	0		
		0-255	Zoom adjustment Fine			放大从小到大微动
19	27		**Focus :**	128		
		0-255	Continuous adjustment from near to far		0.77Sec	调焦从近到远
	28		**Focus Fine :**	0		
		0-255	Continuous adjustment Fine			调焦从近到远微动
20	29		**Auto Focus :**	0		

		0-50	Auto Focus Off			自动调焦关闭
		51-100	5m			5 米自动调焦
		101-150	7.5m			7.5 米自动调焦
		151-200	10m			10 米自动调焦
		201-255	15m			15 米自动调焦
21	30		**AutoFocus Fine :**	128		
		0-255	Continuous adjustment Fine			自动调焦微动
22	31		**Color Wheel 1 :**	0		
		0-17	Open			白圆
		18-39	Dark Red			深红
		40-61	Dark Blue			深蓝
		62-83	Red			红色
		84-105	Light Blue			浅蓝
		106-127	UV			荧光
		128-189	Forwards rainbow effect from fast to slow		117.2RPM-0.23RPM	颜色顺转从快到慢
		190-193	No rotation			停
		194-255	Backwards rainbow effect from slow to fast		0.23RPM-117.2RPM	颜色反转从慢到快
	32		**Color Wheel Fine 1 :**	0		
		0-255	Color Wheel colour change to any position Fine			颜色盘颜色任意位置微调
23	33		**Rotating gobos, cont. rotation 1 :**	0		
		0-9	Open			白圆
		10-19	Gobo 1			旋转图案 1
		20-29	Gobo 2			旋转图案 2
		30-39	Gobo 3			旋转图案 3
		40-49	Gobo 4			旋转图案 4
		50-59	Gobo 5			旋转图案 5
		60-69	Gobo 6			旋转图案 6
		70-77	Gobo 7			旋转图案 7
		78-93	Gobo 1 shake slow to fast			图案 1 抖动
		94-109	Gobo 2 shake slow to fast			图案 2 抖动
		110-125	Gobo 3 shake slow to fast			图案 3 抖动

		126-141	Gobo 4 shake slow to fast			图案 4 抖动
		142-157	Gobo 5 shake slow to fast			图案 5 抖动
		158-173	Gobo 6 shake slow to fast			图案 6 抖动
		174-189	Gobo 7 shake slow to fast			图案 7 抖动
		190-221	Gobo wheel rotation forwards from fast to slow		46.88RPM-0.18RPM	图案盘顺转从快到慢
		222-223	No rotation			停
		224-255	Gobo wheel rotation backwards from slow to fast		0.18RPM-46.88RPM	图案盘反转从慢到快
24	34		**Rotating gobo index, rotating gobo rotation 1 :**	0		
		0-127	Gobo indexing (0-360°)		0.57Sec	图案旋转定位(0-360°)
		128-189	Forwards gobo rotation from fast to slow		175.78RPM-0.14RPM	图案旋转顺时从快到慢
		190-193	No rotation			图案旋转停
		194-255	Backwards gobo rotation from slow to fast		0.14RPM-175.78RPM	图案反向旋转时从慢到快
	35		**Rotating gobo indexing Fine 1 :**	0		
		0-255	Fine indexing			图案旋转定位微动
25	36		**Rotating gobos, cont. rotation 2 :**	0		
		0-9	Open			白圆
		10-19	Gobo 1			旋转图案 1
		20-29	Gobo 2			旋转图案 2
		30-39	Gobo 3			旋转图案 3
		40-49	Gobo 4			旋转图案 4
		50-59	Gobo 5			旋转图案 5
		60-69	Gobo 6			旋转图案 6
		70-77	Gobo 7			旋转图案 7
		78-93	Gobo 1 shake slow to fast			图案 1 抖动
		94-109	Gobo 2 shake slow to fast			图案 2 抖动
		110-125	Gobo 3 shake slow to fast			图案 3 抖动
		126-141	Gobo 4 shake slow to fast			图案 4 抖动
		142-157	Gobo 5 shake slow to fast			图案 5 抖动
		158-173	Gobo 6 shake slow to			图案 6 抖动

			fast			
		174-189	Gobo 7 shake slow to fast			图案 7 抖动
		190-221	Gobo wheel rotation forwards from fast to slow		46.88RPM-0.18RPM	图案盘顺转从快到慢
		222-223	No rotation			停
		224-255	Gobo wheel rotation backwards from slow to fast		0.18RPM-46.88RPM	图案盘反转从慢到快
26	37		**Rotating gobo index, rotating gobo rotation 2 :**	0		
		0-127	Gobo indexing (0-360°)		0.57Sec	图案旋转定位(0-360°)
		128-189	Forwards gobo rotation from fast to slow		175.78RPM-0.14RPM	图案旋转顺时从快到慢
		190-193	No rotation			图案旋转停
		194-255	Backwards gobo rotation from slow to fast		0.14RPM-175.78RPM	图案反向旋转时从慢到快
	38		**Rotating gobo indexing Fine 2 :**	0		
		0-255	Fine indexing			图案旋转定位微动
27	39		**Fixed gobos1**	0		
		0-9	Open			白圆
		10-22	Gobo 1			固定图案 1
		23-35	Gobo 2			固定图案 2
		36-48	Gobo 3			固定图案 3
		49-61	Gobo 4			固定图案 4
		62-74	Gobo 5			固定图案 5
		75-97	Gobo 1 shake slow to fast			图案 1 抖动
		98-120	Gobo 2 shake slow to fast			图案 2 抖动
		121-143	Gobo 3 shake slow to fast			图案 3 抖动
		144-166	Gobo 4 shake slow to fast			图案 4 抖动
		167-189	Gobo 5 shake slow to fast			图案 5 抖动
		190-221	Gobo wheel rotation forwards from fast to slow		46.88RPM-0.18RPM	图案盘顺转从快到慢
		222-223	No rotation			停
		224-255	Gobo wheel rotation backwards from slow to fast		0.18RPM-46.88RPM	图案盘反转从慢到快
28	40		**Animation wheel :**	0		

		0-7	Open			白圆
		8-255	Clockwise rotation from fast to slow		35.15RPM-0.03RPM	火盘切入并旋转顺时从快到慢
29	41		**Animation Rot**			
		0-127	Position			火盘定位
			Scroll			
		128-189	Clockwise Fast → Slow			火盘顺时针旋转(快->慢)
		190-193	Stop			火盘旋转停止
		194-255	Counter-clockwise Slow → Fast			火盘逆时针旋转(慢->快)
30	42		**Iris :**	0		
		0-191	Max. diameter to Min.diameter		0.45Sec	光圈从大到小
		192-223	Pulse closing fast to slow		3HZ-0.25HZ	光圈脉冲关闭从快到慢
		224-255	Pulse opening slow to fast		0.25HZ-3HZ	光圈脉冲打开从慢到快
	43		**Iris Fine :**	0		
		0-255	Iris Fine			光圈微动
31	44		**Rotating Prism 1**			
		0-63	Open			白圆
		64-255	4-Facet			棱镜 1
32	45		**Rotating Prism 1 Index/Rotation**			
		0-127	Index Position			棱镜 1 定位
			Rotate			
		128-189	Clockwise Fast → Slow			棱镜 1 顺时针旋转(快->慢）
		190-193	Stop			棱镜 1 旋转停止
		194-255	Counter-clockwise Slow → Fast			棱镜 1 逆时针旋转(慢->快）
	46	0-255	**Rotating Prism 1 Index/Rotation Fine**			
			Index Position			棱镜 1 定位微调
33	47		**Rotating Prism 2**			
		0-63	Open			白圆
		64-255	4-Facet Linear			棱镜 2

34	48		**Rotating Prism 2 Index/Rotation**			
		0-127	Index Position			棱镜 2 定位
			Rotate			
		128-189	Clockwise Fast → Slow			棱镜 2 顺时针旋转(快->慢）
		190-193	Stop			棱镜 2 旋转停止
		194-255	Counter-clockwise Slow → Fast			棱镜 2 逆时针旋转(慢->快）
	49	0-255	**Rotating Prism 2 Index/Rotation Fine**			
			Index Position			棱镜 2 定位微调
35	50	0 – 255	**Frost 1 (Soft)**	0		
			Open → Max			雾化 1(白圆->100%切入）
36	51	0 – 255	**Frost 2 (Wash)**			
			Open → Max			雾化 2(白圆->100%切入）
37	52		**Blade 1A :**	0		
		0-255	Open to Close		0.58Sec	切割片 1A 打开到关闭
	53		**Blade 1A Fine :**	0		
		0-255	Open to Close Fine			切割片 1A 打开到关闭微动
38	54		**Blade 1B :**	0		
		0-255	Open to Close		0.58Sec	切割片 1B 打开到关闭
	55		**Blade 1B Fine :**	0		
		0-255	Open to Close Fine			切割片 1B 打开到关闭微动
39	56		**Blade 2A :**	0		
		0-255	Open to Close		0.58Sec	切割片 2A 打开到关闭
	57		**Blade 2A Fine :**	0		
		0-255	Open to Close Fine			切割片 2A 打开到关闭微动
40	58		**Blade 2B :**	0		
		0-255	Open to Close		0.58Sec	切割片 2B 打开到关闭

	59		**Blade 2B Fine :**	0		
		0-255	Open to Close Fine			切割片 2B 打开到关闭微动
41	60		**Blade 3A :**	0		
		0-255	Open to Close		0.74Sec	切割片 3A 打开到关闭
	61		**Blade 3A Fine :**	0		
		0-255	Open to Close Fine			切割片 3A 打开到关闭微动
42	62		**Blade 3B :**	0		
		0-255	Open to Close		0.74Sec	切割片 3B 打开到关闭
	63		**Blade 3B Fine :**	0		
		0-255	Open to Close Fine			切割片 3B 打开到关闭微动
43	64		**Blade 4A :**	0		
		0-255	Open to Close		0.74Sec	切割片 4A 打开到关闭
	65		**Blade 4A Fine :**	0		
		0-255	Open to Close Fine			切割片 4A 打开到关闭微动
44	66		**Blade 4B :**	0		
		0-255	Open to Close		0.74Sec	切割片 4B 打开到关闭
	67		**Blade 4B Fine :**	0		
		0-255	Open to Close Fine			切割片 4B 打开到关闭微动
45	68		**All Blade Rotation :**	128		
		0-255	All Blade Rotation (90°to-90°)		4.24Sec	全部切割片旋转（90°到 -90°）
	69		**All Blade Rotation Fine :**	0		
		0-255	All Blade Rotation Fine			全部切割片旋转微动
46	70		**Speed Of Blade Speed :**	0		
		0-255	Max to min speed			切割片速度从大到小
47	71		**Blade macro :**			
		0-7	OFF			切割图形宏关闭

		8-15	Macro1			切割图形宏1
		16-23	Macro2			切割图形宏2
		24-31	Macro3			切割图形宏3
		32-39	Macro4			切割图形宏4
		40-47	Macro5			切割图形宏5
		48-55	Macro6			切割图形宏6
		56-63	Macro7			切割图形宏7
		64-71	Macro8			切割图形宏8
		72-79	Macro9			切割图形宏9
		80-87	Macro10			切割图形宏10
		88-95	Macro11	0		切割图形宏11
		96-103	Macro12			切割图形宏12
		104-111	Macro13			切割图形宏13
		112-119	Macro14			切割图形宏14
		120-127	Macro15			切割图形宏15
		128-135	Macro16			切割图形宏16
		136-143	Macro17			切割图形宏17
		144-151	Macro18			切割图形宏18
		152-159	Macro19			切割图形宏19
		160-167	Macro20			切割图形宏20
		168-175	Macro21			切割图形宏21
		176-183	Macro22			切割图形宏22
		184-191	Macro23			切割图形宏23
		192-199	Macro24			切割图形宏24
		200-207	Macro25			切割图形宏25
		208-215	Macro26			切割图形宏26
		216-223	Macro27			切割图形宏27

		224-231	Macro28			切割图形宏 28
		232-239	Macro29			切割图形宏 29
		240-247	Macro30			切割图形宏 30
		248-255	Macro31			切割图形宏 31
48	72		**Color filter :**	0		
		1	OFF			
		2	Rose Pink			
		3	Lavender Tint			
		4	Medium Bastard Amber			
		5	Pale Yellow			
		6	Dark Salmon			
		7	Medium Yellow			
		8	Pale Amber Gold			
		9	Straw Tint			
		10	Surprise Peach			
		11	Fire			
		12	Deep Straw			
		13	Medium Amber			
		14	Gold Amber			
		15	Dark Amber			
		16	Scarlet			
		17	Sunset Red			
		18	Bright Red			
		19	Medium Red			
		20	Plasa Red			
		21	Light Pink			
		22	Medium Pink			
		23	Dark Magenta			
		24	Rose Purple			
		25	Medium Purple			
		26	Light Lavender			
		27	Paler Lavender			
		28	Lavender			
		29	Mist Blue			
		30	Pale Blue			

		31	Sky Blue			
		32	Tokyo Blue			
		33	Evening Blue			
		34	Just Blue			
		35	Deeper Blue			
		36	Lime Green			
		37	Moss Green			
		38	Dark Yellow Green			
		39	Spring Yellow			
		40	Yellow			
		41	Light Amber			
		42	Straw			
		43	Deep Amber			
		44	Orange			
		45	Primary Red			
		46	Light Rose			
		47	English Rose			
		48	Light Salmon			
		49	Middle Rose			
		50	Dark Pink			
		51	Magenta			
		52	Peacock Blue			
		53	Medium Blue-Green			
		54	Steel Blue			
		55	Light Blue			
		56	Dark Blue			
		57	Deep Blue			
		58	LEE Green			
		59	Fern Green			
		60	Dark Green			
		61	Mauve			
		62	Smokey Pink			
		63	Bright Pink			
		64	Clear			
		65	Marine Blue			
		66	Medium Blue			
		67	Golden Amber			

		68	Deep Golden Amber			
		69	Pale Lavender			
		70	Special Lavender			
		71	Pale Green			
		72	Primary Green			
		73	Summer Blue			
		74	Bright Blue			
		75	Pale Violet			
		76	Pale Navy Blue			
		77	No Colour Blue			
		78	Apricot			
		79	Bright Rose			
		80	Gold Tint			
		81	Pale Gold			
		82	Pale Salmon			
		83	Pale Rose			
		84	Chocolate			
		85	Pink			
		86	Deep Orange			
		87	No Colour Straw			
		88	Slate Blue			
		89	Bastard Amber			
		90	Flame Red			
		91	Daylight Blue			
		92	Lilac Tint			
		93	Deep Lavender			
		94	Lagoon Blue			
		95	Dark Steel Blue			
		96	Loving Amber			
		97	Chrome Orange			
		98	Dark Lavender			
		99	Congo Blue			
		100	Light Red			
		101	Moonlight Blue			
		102	Flesh Pink			
		103	Surprise Pink			
		104	Zenith Blue			

		105	True Blue			
		106	Alice Blue			
		107	Palace Blue			
		108	Regal Blue			
		109	Double C.T. Blue			
		110	Full C.T. Blue			
		111	Half C.T. Blue			
		112	Quarter C.T. Blue			
		113	Full C.T. Orange			
		114	Half C.T. Orange			
		115	Quarter C.T. Orange			
		116	Full C.T. Orange + .3ND			
		117	Full C.T. Orange + .6ND			
		118	L.C.T.Yellow (Y1)			
		119	White Flame Green			
		120	Eighth C.T. Blue			
		121	LEE Fluorescent Green			
		122	Eighth C.T. Orange			
		123	Super Correction L.C.T. Yellow			
		124	Super Correction W.F. Green			
		125	H.M.I. (to Tungsten)			
		126	C.I.D. (to Tungsten)			
		127	C.S.I. (to Tungsten)			
		128	LEE Fluorescent 5700 Kelvin			
		129	LEE Fluorescent 4300 Kelvin			
		130	LEE Fluorescent 3600 Kelvin			
		131	LEE Plus Green			
		132	Half Plus Green			
		133	Quarter Plus Green			
		134	LEE Minus Green			
		135	Half Minus Green			
		136	Quarter Minus Green			
		137	Eighth Plus Green			
		138	Eighth Minus Green			
		139	Three Quarter C.T. Blue			

		140	One and a Half C.T. Blue			
		141	Three Quarter C.T. Orange			
		142	One and a Half C.T. Orange			
		143	Double C.T. Orange			
		144	Soft Green			
		145	Jade			
		146	Forest Green			
		147	Follies Pink			
		148	Special Rose Pink			
		149	Special Medium Lavender			
		150	Fuchsia Pink			
		151	Glacier Blue			
		152	Lighter Blue			
		153	Special Steel Blue			
		154	Special Medium Blue			
		155	Cornflower			
		156	Full C.T. Straw			
		157	Half C.T. Straw			
		158	Quarter C.T. Straw			
		159	Eighth C.T. Straw			
		160	Double New Colour Blue			
		161	New Colour Blue (Robertson Blue)			
		162	Half New Colour Blue			
		163	Quarter New Colour Blue			
		164	Waterfront Green			
		165	Sally Green			
		166	Marlene			
		167	Madge			
		168	Midnight Maya			
		169	Argent Blue			
		170	ALD Gold			
		171	Arctic White			
		172	Silver			
		173	Platinum			
		174	Moonlight White			

		175	Half Mustard Yellow			
		176	Industry Sodium			
		177	HI Sodium			
		178	Urban Sodium			
		179	LO Sodium			
		180	700 Perfect Lavender			
		181	Special Pale Lavender			
		182	Cold Lavender			
		183	Lily			
		184	King Fals Lavender			
		185	Ultimate Violet			
		186	Cool Lavender			
		187	Electric Lilac			
		188	Spir Special Blue			
		189	Cold Blue			
		190	Bedford Blue			
		191	J.Winter Blue			
		192	Elysian Blue			
		193	Cabana Blue			
		194	Mikkel Blue			
		195	Colour Wash Blue			
		196	Berry Blue			
		197	Bray Blue			
		198	Virgin Blue			
		199	Ocean Blue			
		200	Old Steel Blue			
		201	QFD Blue			
		202	Steel Green			
		203	Scuba Blue			
		204	Liberty Green			
		205	Dirty Ice			
		206	Damp Squib			
		207	Velvet Green			
		208	Twickenham Green			
		209	JAS Green			
		210	Aurora Borealis Green			
		211	Mustard Yellow			

		212	Bram Brown			
		213	Dirty White			
		214	Brown			
		215	Easy White			
		216	Seedy Pink			
		217	Wheat			
		218	Sun Colour Straw			
		219	LEE Yellow			
		220	Oklahoma Yellow			
		221	Egg Yolk Yellow			
		222	Burnt Yellow			
		223	Cardbox Amber			
		224	Nectarine			
		225	Rust			
		226	Millennium Gold			
		227	Bastard Pink			
		228	AS Golden Amber			
		229	Marius Red			
		230	Blood Red			
		231	Moroccan Pink			
		232	Vanity Fair			
		233	Pretty n Pink			
		234	Magical Magenta			
		235	Deep Purple			
		236	Chrysalis Pink			
		237	Special KH Lavender			
		238-255	reserved			
49	73		**<u>Control :</u>**	0		
		0-19	Color & gobo change normal			控台控制颜色图案单个改变
		20-29	Color change to any position			控台控制颜色能到任何位置
		30-39	Color & gobo change to any position			控台控制颜色图案能到任何位置
		40-42	Display off (wait for 8 seconds)			等待 8 秒后关显示
		43-45	Display on (wait for 8 seconds)			等待 8 秒后开显示

		46-48	Fan mode-Auto (wait for 8 seconds)			等待 8 秒后风扇自动模式
		49-51	Fan mode-High (wait for 8 seconds)			等待 8 秒后风扇高速模式
		52-54	Fan mode-Silent (wait for 8 seconds)			等待 8 秒后风扇静音模式
		55-57	Fan mode-Studio (wait for 8 seconds)			等待 8 秒后风扇工作室模式
		58-60	Fan mode-Mute (wait for 8 seconds)			等待 8 秒后风扇无声模式
		61-63	Gamma=2.0 (wait for 8 seconds)			等待 8 秒后选择 gamma=2.0
		64-66	Gamma=2.2 (wait for 8 seconds)			等待 8 秒后选择 gamma=2.2
		67-69	Gamma=2.4 (wait for 8 seconds)			等待 8 秒后选择 gamma=2.4
		70-72	Gamma=2.6 (wait for 8 seconds)			等待 8 秒后选择 gamma=2.6
		73-75	Gamma=2.8 (wait for 8 seconds)			等待 8 秒后选择 gamma=2.8
		76-79	No function			无功能
		80-84	Reset All (wait for 8 seconds)			等待 8 秒后所有电机重设
		85-87	Reset Pan&Tilt (wait for 8 seconds)			等待 8 秒后扫描电机重设
		88-90	Reset Colors (wait for 8 seconds)			等待 8 秒后所有颜色电机重设
		91-93	Reset Gobos (wait for 8 seconds)			等待 8 秒后所有图案电机重设
		94-96	ResetZoomModules (wait for 8 seconds)			等待 8 秒后放大模组电机重设
		97-99	Reset Others (wait for 8 seconds)			等待 8 秒后其他电机重设
		100-119	Internal program 1 (scene1~8 of EEPROM)			内置程序 1 (面板存储器的 1~8 场景)

		120-139	Internal program 2 (scene9~16 of EEPROM)			内置程序 2(面板存储器的 9~16 场景)
		140-159	Internal program 3 (scene17~24 of EEPROM)			内置程序 3(面板存储器的 17~24 场景)
		160-179	Internal program 4 (scene25~32 of EEPROM)			内置程序 4(面板存储器的 25~32 场景)
		180-199	Internal program 5 (scene33~40 of EEPROM)			内置程序 5(面板存储器的 33~40 场景)
		200-219	Internal program 6 (scene41~48 of EEPROM)			内置程序 6(面板存储器的 41~48 场景)
		220-239	Internal program 7 (scene49~56 of EEPROM)			内置程序 7(面板存储器的 49~56 场景)
			Color Tuning			
		240-243	Highest Output			
		244-247	Highest Fidelity (Default)			
		248-249	Home Position Before Power Off			等待 3 秒后执行防照射动作
		250-251	Home Position Off			等待 3 秒后取消防照射动作
		252-255	No function			无功能

Notes：	
1	RDM Manufacturer ID：0x4753
2	RDM Device ID：0x7BD/1981

11. 信息出错

开启灯具时，灯具首先会自动复位。如果一个或多个通道出错时，显示屏上会显示“Err channel is XX”，“XX”表示通道 1，2，3，4，5，6 等。例如，当显示屏显示“Err channel is PAN Movement”时，表示通道 1 出现错误；如果通道 1、3、6 同时出现错误，显示屏上会重复显示 “Err channel is Pan movement” “Err channel is Tilt movement” “Err channel is Shutter”二次。同时，灯具会发生自动信号复位和场景设置复位。若经过二次以上的复位后仍然出现错误，那么只是出错的那个通道不能运行，其它通道可照常运行。若任何通道出现 Err channel is XX，代表该通道的功能有问题，请使用者联系经销商或厂家，经有经验的技术人员修复，切勿自行维修。

信息	内容
Err channel is Pan	复位时水平扫描通道出错
Err channel is Tilt	复位时垂直扫描通道出错
Err channel is Color Wheel	复位时颜色盘通道出错
Err channel is Rot Gobo Wheel 1	复位时 Rot Gobo Wheel 1 通道出错
Err channel is Rot Gobo Wheel 2	复位时 Rot Gobo Wheel 2 通道出错
Err channel is FixGobo Wheel	复位时 FixGobo Wheel 通道出错
Err channel is Focus	复位时 Focus 通道出错
Err channel is Zoom	复位时 Zoom 通道出错
Err channel is Iris	复位时 Iris 通道出错
Err channel is All Blade Rotation	复位时 All Blade Rotation 通道出错
Err channel is Blade 1	复位时 Blade 1 通道出错
Err channel is BladeRot 1	复位时 BladeRot 1 通道出错
Err channel is Blade 2	复位时 Blade 2 通道出错
Err channel is BladeRot 2	复位时 BladeRot 2 通道出错
Err channel is Blade 3	复位时 Blade 3 通道出错
Err channel is BladeRot 3	复位时 BladeRot 3 通道出错
Err channel is Blade 4	复位时 Blade 4 通道出错
Err channel is BladeRot 4	复位时 BladeRot 4 通道出错
Err channel is Prism1	复位时 Prism1 通道出错
Err channel is Prism2	复位时 Prism2 通道出错
Err channel is Prism_Rot1	复位时 Prism_Rot1 通道出错
Err channel is Prism_Rot2	复位时 Prism_Rot2 通道出错
Err channel is Animation	复位时 Animation 通道出错
Err channel is Animation Rot	复位时 Animation Rot 通道出错

冷却风扇及其控制PCB的位置：

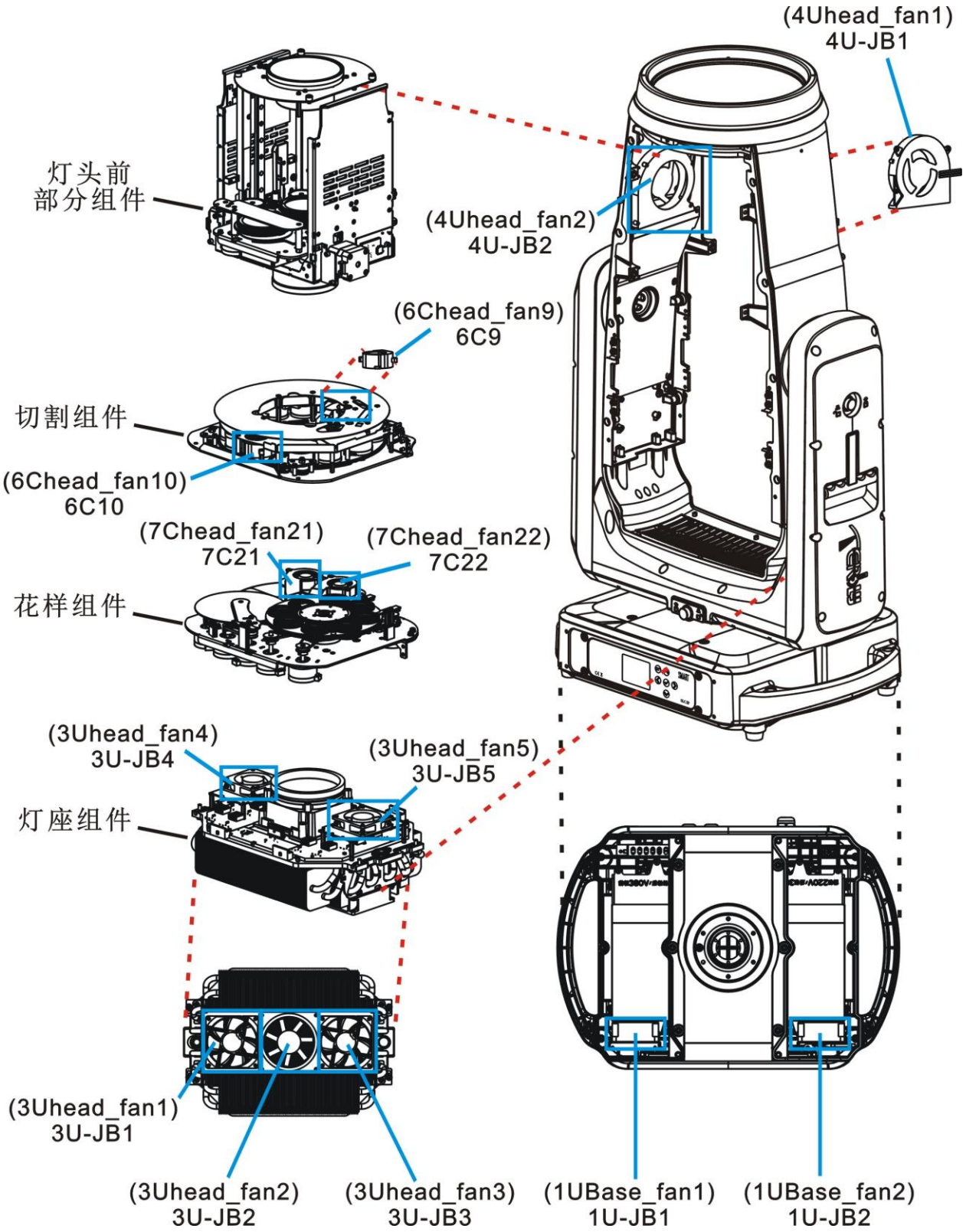

12. 灯具的清洁及维护

12.1 检查和更换干燥剂

干燥剂用于指示灯具中的湿度。干的干燥剂呈蓝色，吸湿态时为浅红色，如果颜色已经变为粉红色，代表干燥剂已经失效，就必须更换。

在检查或更换干燥剂之前，请切断灯具的电力输出!
请勿在潮湿的环境中（如下雨、下雪）检查/更换干燥剂!

干燥剂放置在灯具中的以下位置：

灯具机头-1 个，装在一个小盒子里
灯具底机箱-1 个，装在一个小盒子里

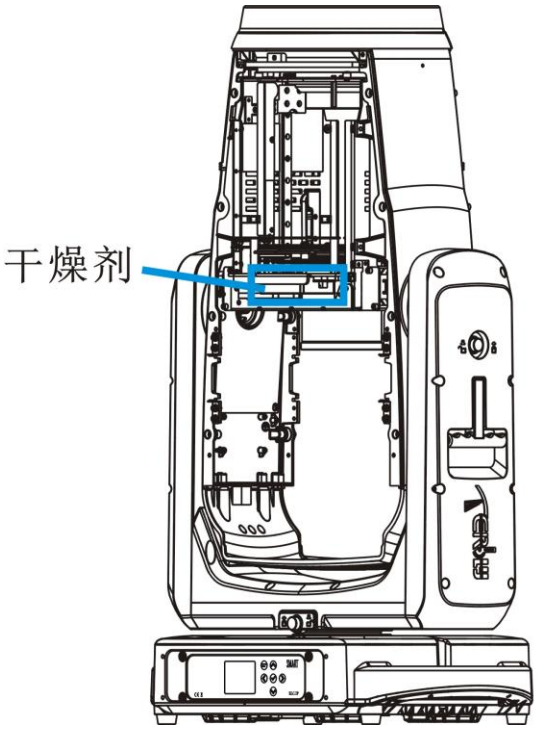

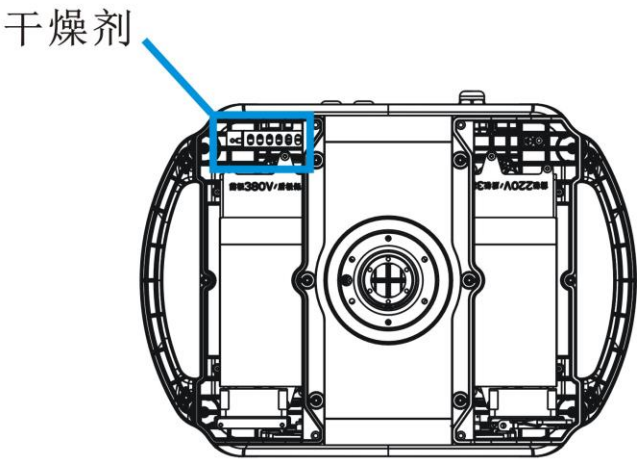

12.2 清洁与维护

维护保养灯具时必须考虑以下因素：
（1）安装灯具的所有螺丝必须都可靠地拧紧,并检查更换被腐蚀的螺丝。
（2）确保灯具机身，镜头及安装支架（包括天花板、吊架）没有任何的变形。
（3）灯具旋转头部分是否有磨损，保持灯具平衡地旋转。
（4）电源线是否有损坏，绝缘层是否有磨损。
更深一层的维护保养工作必须由相关的专业人员执行。进一步解决灯具的任何安全问题。

警告！在进行灯具维护、清洁前，必须先切断电源。

为保证灯具可靠地使用，延长灯具的使用寿命，建议经常对灯具进行清洁。

（1）每周清洁一次灯具的外部镜头，否则烟尘垢的堆积会减弱光线的亮度；
（2）每月清洁一次冷却风扇；
（3）每三个月须由认可的电气工程师对灯具作详细的电气检查，确保各部分的电路接触良好，避免电路接触不良导致过热，发生不必要的意外。

请用湿润的软布擦拭灯具外壳，一般的玻璃清洁产品即可，**切勿使用酒精等有机溶剂。**

灯具内部没有使用者可自行维修的装置，请不要自行打开灯具进行维修。请将维修保养工作交给经认可的相关服务技术人员执行。

由于电解电容等器件在长时间不通电储存后会出现性能下降和损坏的风险，所以要求灯具等电子产品在不通电储存接近一年必须做全功能老化，总共要做两轮老化测试，每轮老化时间为 4 小时，两轮间隔时间为 2 小时。

随机没有附带灯具内部所需的其它部件的后备更换件，如若有需要，请与当地的经销商联系。

备注：以上内容及参数仅供参考，更改恕不另行通知，具体以实物为准，本公司保留最终解释权。

广州市浩洋电子股份有限公司
GUANGZHOU HAOYANG ELECTRONIC CO., LTD.
地址：广州市番禺区石碁镇莲运一横路18号
电话: 020-39966388　　传真: 020-39966388
公司网址: www.terbly.com　邮编: 511450
售后服务网址: QA@terbly.com