广州市浩洋电子股份有限公司
地址：广州市番禺区石碁镇莲运一横路18号
传真：+862039966398/39966389
网站：www.terbly.com
电话：+862039966388/39966399
邮箱：sales@teroly.com

染色电脑灯V1200TW

产品参数

光学
灯泡：Philips MSR GOLD 1200 SA/DE
色温：6000K，寿命：750H

扫描
水平扫描：540°或630°(16 bit精度扫描)
垂直扫描：270°(16 bit精度扫描)
先进的扫描系统更加快速，稳定，安静，具有自动纠错的复位功能

颜色
均匀顺滑的CMY+CTO混色系统
1个色片盘：7个插拔式色片+白光，带双向旋转的彩虹效果
具有多达30个预设CMY及颜色盘混色效果和颜色宏异步运行
可插拔式色片系统，方便更换色片

规格
3种通道模式：16/14/23个国际标准DMX512通道
频闪：双铡刀频闪频率最高可达25次每秒，并可选择随机频闪及脉冲频闪
调光：0-100%线性调光
放大：10°-46°间自由调节
电子整流器：重量更轻，亮度更强，灯泡更稳定

显示
美观的蓝白液晶显示：带可充电式电池，无需上电就可以进入菜单设地址码和进行其他设置；待机15秒后按键自动上锁设置，防止误操作，长按菜单键3秒后激活按键
人性化的复位检测设置：长按菜单键和确认键锁住水平垂直扫描复位，可支持灯具在飞机箱内即完成复位检测

软件
7个内置程序可供选择
软件升级：通过DMX数据线方便、快捷升级软件
可从控台完成更改DMX地址码，遥控开关灯泡，机器重设，声控模式的转换等功能
显示灯具、灯泡使用时间，方便客户及时了解灯泡使用情况

其他功能
输入信号隔离保护功能，保证信号传输稳定，不受干扰
高温自动保护，智能感应温度过高的时候自动关闭灯泡使灯具冷却后再开泡，保证灯具的安全使用
内置无线接收系统：无需连接信号线，信号传输稳定不受干扰

电源
AC100-240V, 50/60HZ

尺寸重量
包装尺寸: 76.5x46x56cm
净重: 35kgs
毛重: 40kgs

特效

色片盘:

尺寸图

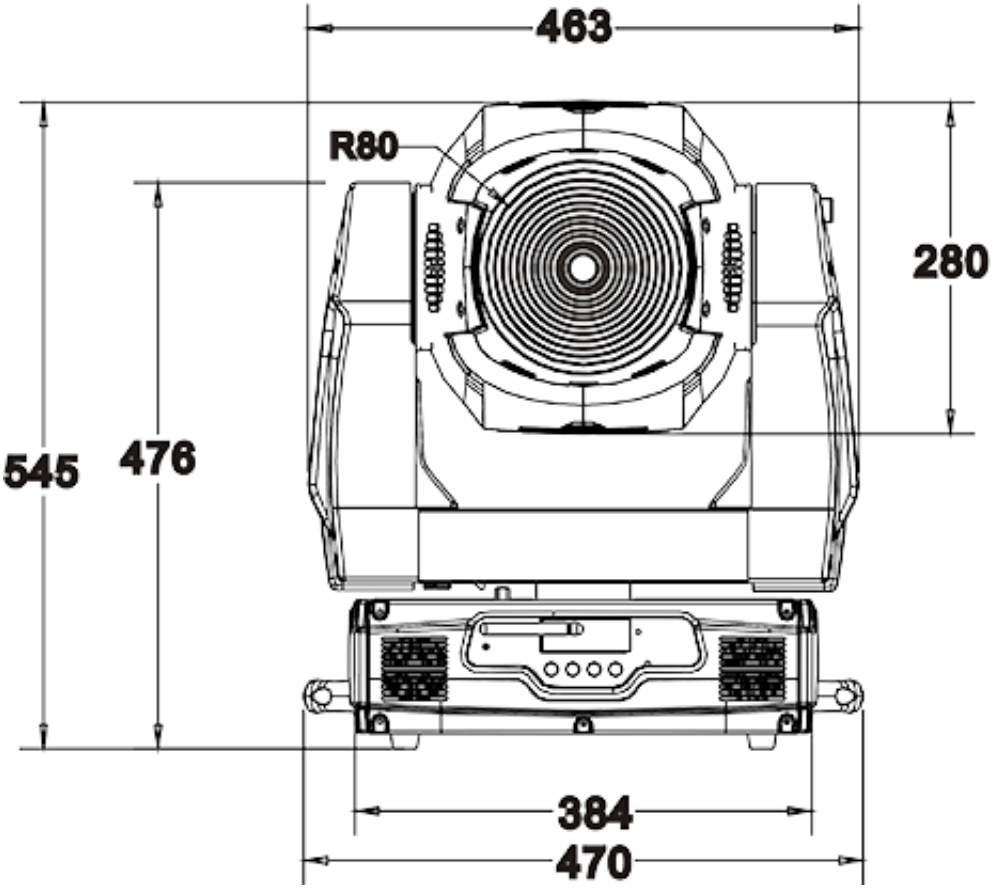

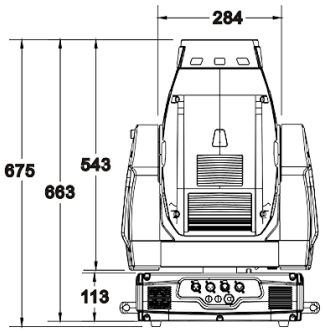

照度图

广州市浩洋电子股份有限公司
地址：广州市番禺区石碁镇蓮运一横路18号
传真：+862039966398/39966389
网站：www.terbly.com
电话：+862039966388/39966399
邮箱：sales@teroly.com

Intensity (LUX)	6257 68210	1609 17730	770 8317

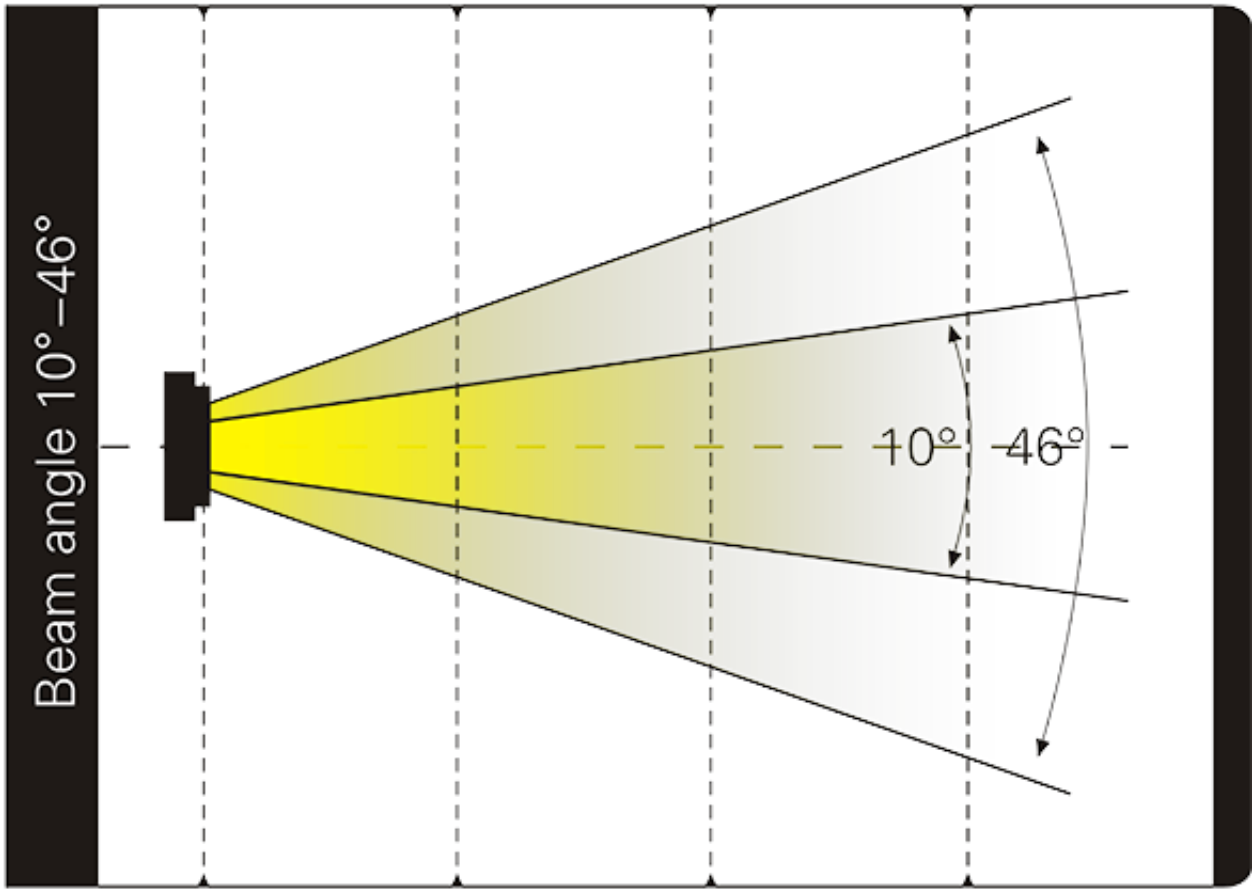

Distance(m)	5	10	15
10˚Diameter(m)	Φ0.87	Φ1.40	Φ2.60
46˚Diameter(m)	Φ3.25	Φ6.50	Φ9.70

产品参数及图片仅供参考，更改恕不另行通知，具体以实物为准，本公司保留最终解释权。