OK7Q

产品参数

7颗15W大功率RGBW 4合1 LED，达到均匀细腻的混色效果

平均50,000小时超长LED寿命，低能耗，节能环保LED

可手动调节白平衡，预设2700K,3200K, 4300K, 5600K,

6500K,8000K色温模式

可圈控，制造更加炫丽的追逐效果

3种通道模式：15/17/21个国际标准DMX512通道

3种控制模式：DMX信号控制/主从/声控模式

水平扫描：540 ° /630 ° (16 bit精度扫描)

垂直扫描：270°(16 bit精度扫描)

光束角度：8°， 光斑角度：13°

高速电子调节频闪可达1-25次/秒或随机频闪

总调光通道颗同时控制颜色的明暗变化和闭光

均匀的RGBW混色系统和彩虹效果

有7个内置程序可供选择，可自动运行也可通过外置控台控制。

美观的蓝白液晶显示，触摸按键

可从控台完成更改DMX地址码，机器重设，声控模式的转换等功能

软件升级：通过DMX数据线方便、快捷升级软件

先进的RDM功能

电源:AC100-240V,50/60HZ

包装尺寸:43.5X33X26CM

净重:5kgs

毛重:6.5kgs

特效

尺寸图

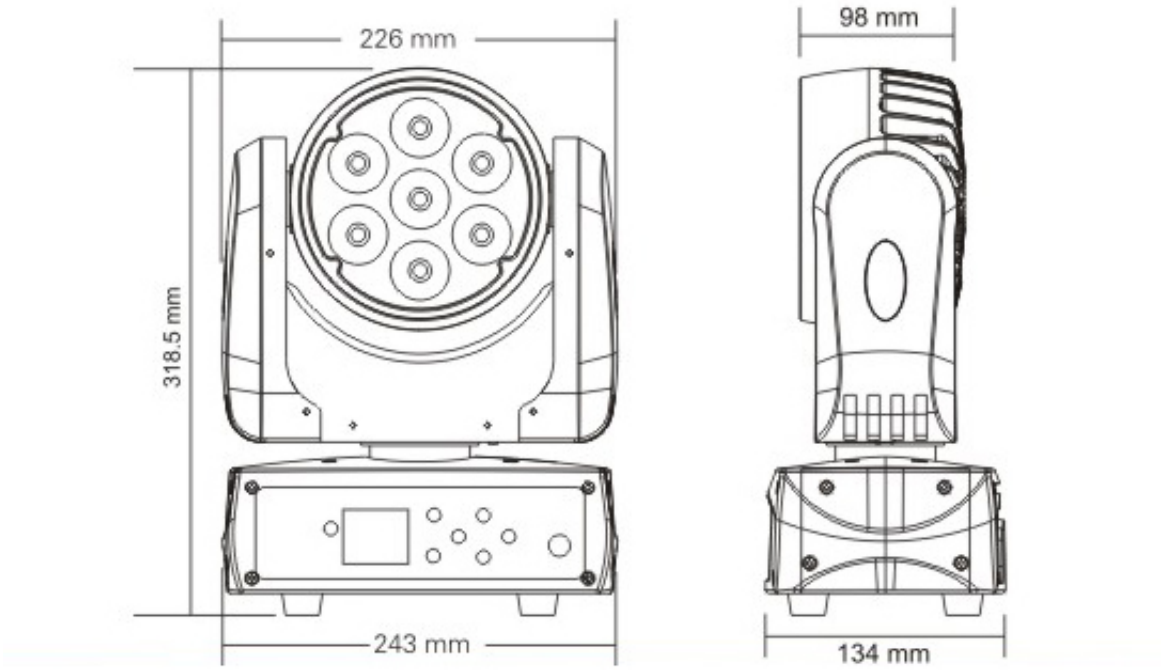

照度图

Beam angle 8°
Field angle15°
Intensity LUX(max.)

Red leds	4910	2723	1603
Green leds	12820	6630	3840
Bule leds	1630	764	439
White leds	17110	7770	4450
Full leds	31330	15700	9200

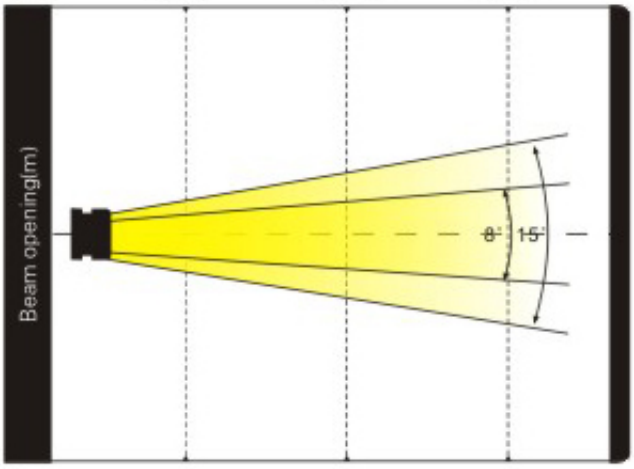

Distance(m)	2	3	4
8° Diameter(m)	Φ0.26	Φ0.39	Φ0.52
15° Diameter(m)	Φ0.5	Φ0.75	Φ1.0

产品参数及图片仅供参考，更改恕不另行通知，具体以实物为准，本公司保留最终解释权。