广州市浩洋电子股份有限公司
地址：广州市番禺区石碁镇蓮运一横路18号
传真：+862039966398/39966389
网站：www.terbly.com
电话：+862039966388/39966399
邮箱：sales@teroly.com

LED PAR灯 A51



产品参数

光源
12颗15W四合一RGBW大功率LED，均匀细腻的混色效果
平均50000小时超长LED寿命，低能耗，节能环保LED
进口高效PMMA镜头
光通量高达3500流明

颜色
均匀的RGBW混色系统和彩虹效果
可调节白平衡，预设2700K, 3200K, 4300K, 5600K, 6500K,8000K色温模式

规格
光斑角度：8°~32° 线性变化
调焦：电子顺滑调焦，调焦角度8°~32°
12个DMX通道模式：5/7/14/9/11/18/17/19/26/49/52/58个国际标准DMX通道
3种控制模式DMX信号控制/主从/独立模式

单颗可控，制造更加炫丽的追逐效果
调光：0-100%线性调光
高速电子调节频闪可达1-25次/秒或随机频闪

显示
高亮液晶显示屏

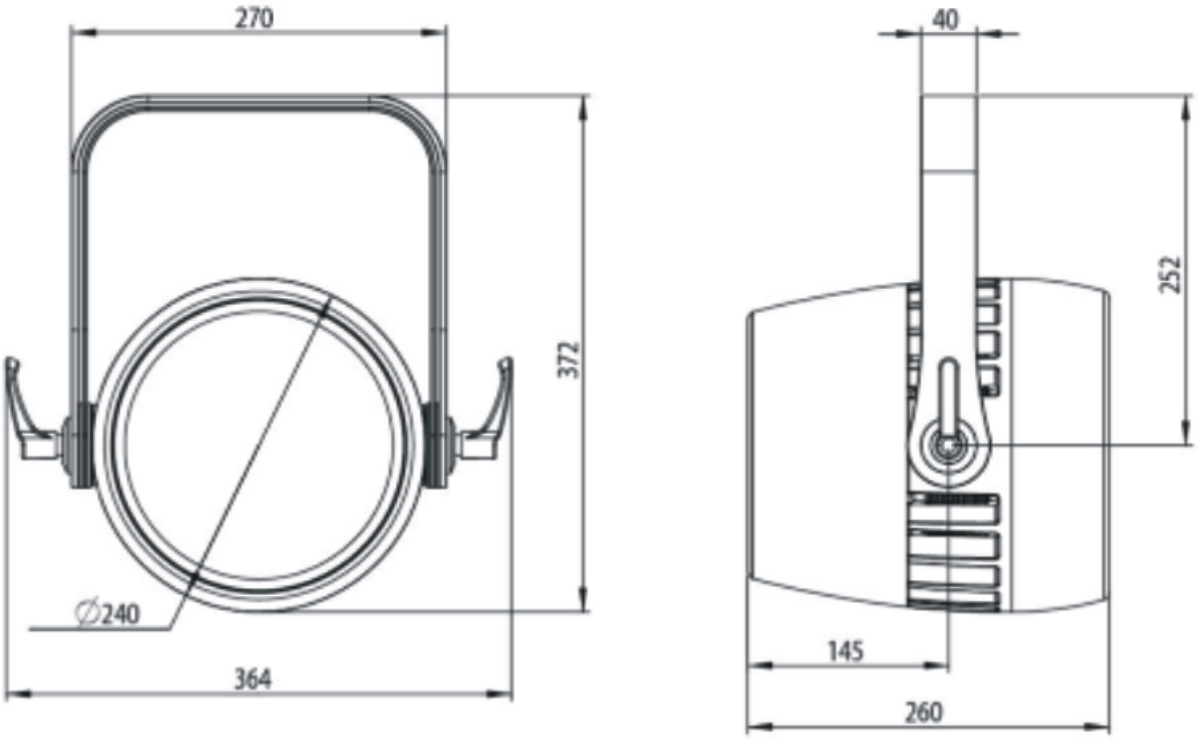
软件
先进的RDM功能
最大功率230W

电源: AC110-240V, 50/60Hz
包装尺寸:44X 44 X 35.5cm
净重: 8kg
总重: 10kg

特效

尺寸图

广州市浩洋电子股份有限公司
地址：广州市番禺区石碁镇莲运一横路18号
传真：+862039966398/39966389
网站：www.terbly.com
电话：+862039966388/39966399
邮箱：sales@teroly.com

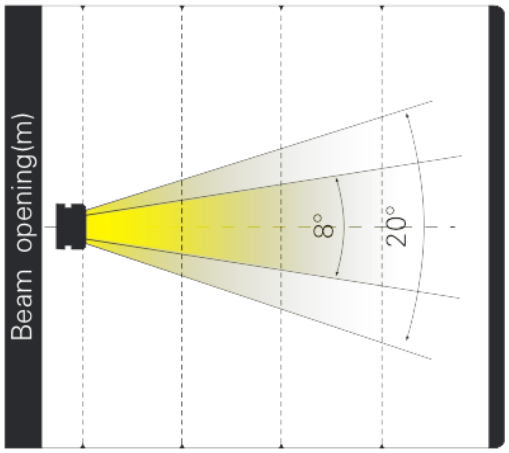


照度图

广州市浩洋电子股份有限公司
地址：广州市番禺区石碁镇莲运一横路18号
传真：+862039966398/39966389
网站：www.terbly.com
电话：+862039966388/39966399
邮箱：sales@teroly.com

Beam angle 8°
Field angle 20°(LENS 20°)

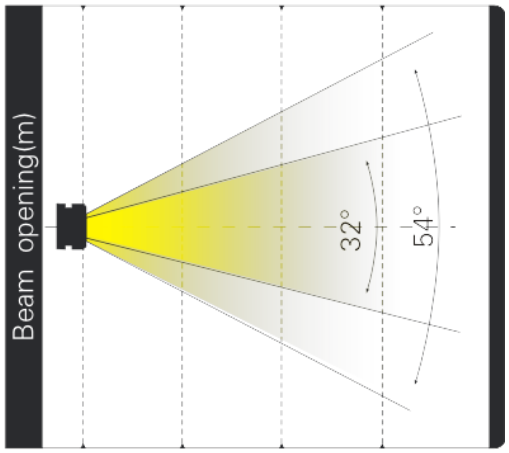
Intensity LUX				
	Red Led:	1612	424	200
	Green Led:	3833	993	466
	Blue Led:	490	126	59
	White Led:	5035	1301	603
	Full Led:	9870	2550	1200



Distance(m)	2.5	5.0	7.5
8°Diameter(m)	Φ0.44	Φ0.9	Φ1.3
20°Diameter(m)	Φ0.84	Φ1.7	Φ2.53

Beam angle 32°
Field angle 54°(LENS 54°)

Intensity LUX			
	Red Led:	203	53
	Green Led:	566	145
	Blue Led:	69	18
	White Led:	652	167
	Full Led:	1264	328



Distance(m)	2.5	5
32° Diameter(m)	Φ1.35	Φ2.72
54° Diameter(m)	Φ2.58	Φ5.16

产品参数及图片仅供参考，更改恕不另行通知，具体以实物为准，本公司保留最终解释权。