V4000P 切割灯

产品参数

光学系统
光源：OSRAM Lok-it! 1400W/PS
色温：6300K
光源寿命：750小时
显色指数：CRI≥95

扫描
水平扫描:540°或630°（16bit精度扫描）
垂直扫描:270°（16bit精度扫描）
具有自动纠错的复位功能

颜色系统
CMY+CTO+CTB混色系统
梳形结构的CTO+CTB具有色温校正补偿功能：0-100%线性降色温系统，色温2700K-6500K线性调整

1个色片盘：5个插拔式色片+白光，半色效果，色片可任意定位，带双向旋转的彩虹效果
30个预设CMY及颜色盘混色效果和颜色宏异步运行

图案系统
2个旋转图案盘：各7个插拔式的旋转图案片+白圆，带图案抖动和图案任意定位功能，图案外径：30mm
1个动态效果盘

效果
调焦
变焦范围：6.5°-55°
带自动调焦功能
1个棱镜：3棱镜，可正反方向旋转，并具有棱镜宏功能
雾化：轻雾化，重雾化
切割盘：一组由4个切角片组成可控制的光斑切角系统，整个切角系统可做90°旋转
光圈：5%-100%顺滑调整，可选择光圈脉冲功能
调光：0-100%线性调光
频闪：最高频率可以25Hz，并可选择随机频闪及脉冲频闪

防护等级
IP20

显示
显示屏：带可充电式电池，无需上电就可以进入菜单设地址码和进行其他设置；待机15秒后按键自动上锁设置，防止误操作，长按菜单键3秒后激活按键
复位检测设置：长按左右键锁住水平垂直扫描复位，可支持灯具在飞机箱内即完成复位检测

软件
7个内置程序可供选择
通过DMX数据线或USB升级
可从控台完成更改DMX地址码，遥控开关灯泡，机器重设等功能
显示灯具和光源使用时间
3种通道模式：40/38/62个国际标准DMX512通道

控制
输入信号隔离保护功能
高温自动保护
可选Art-Net控制
RDM协议

电气参数
电源：AC200-240V, 50/60Hz

整灯功率：1800W

尺寸重量
产品尺寸：467x368x821mm
包装尺寸（纸箱）：580x505x945mm
净重：43kg
毛重（纸箱）：49.5kg

特效

色片盘

旋转图案盘一

尺寸图

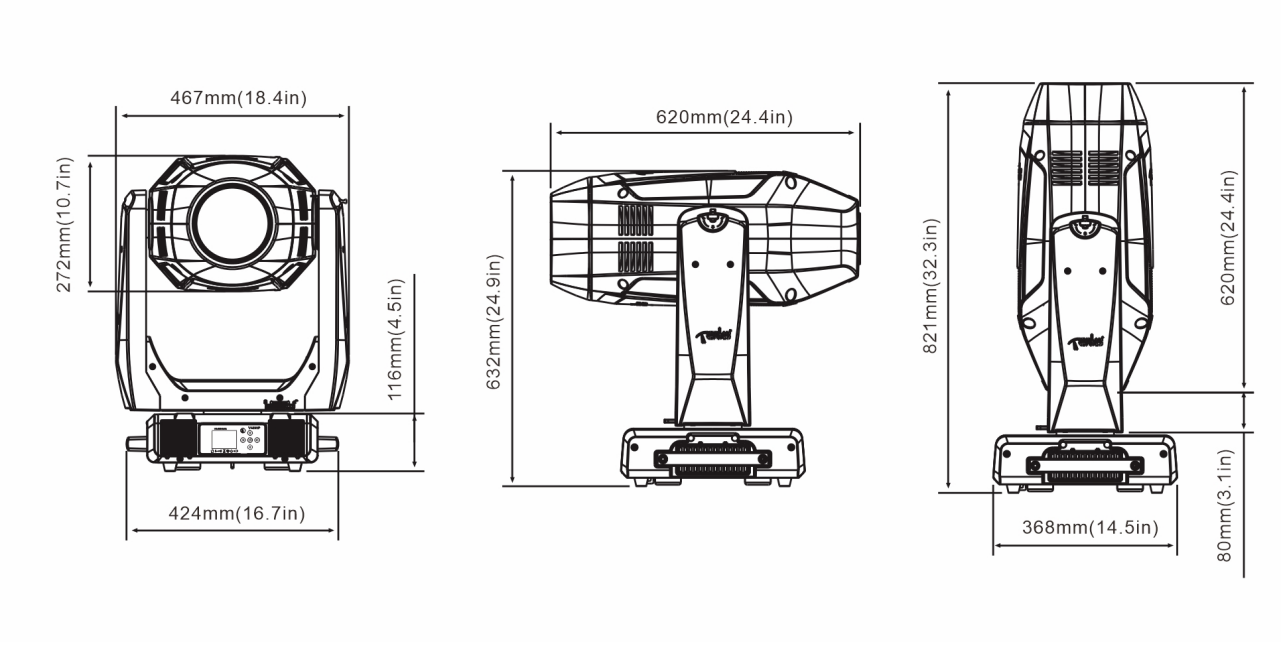

照度图

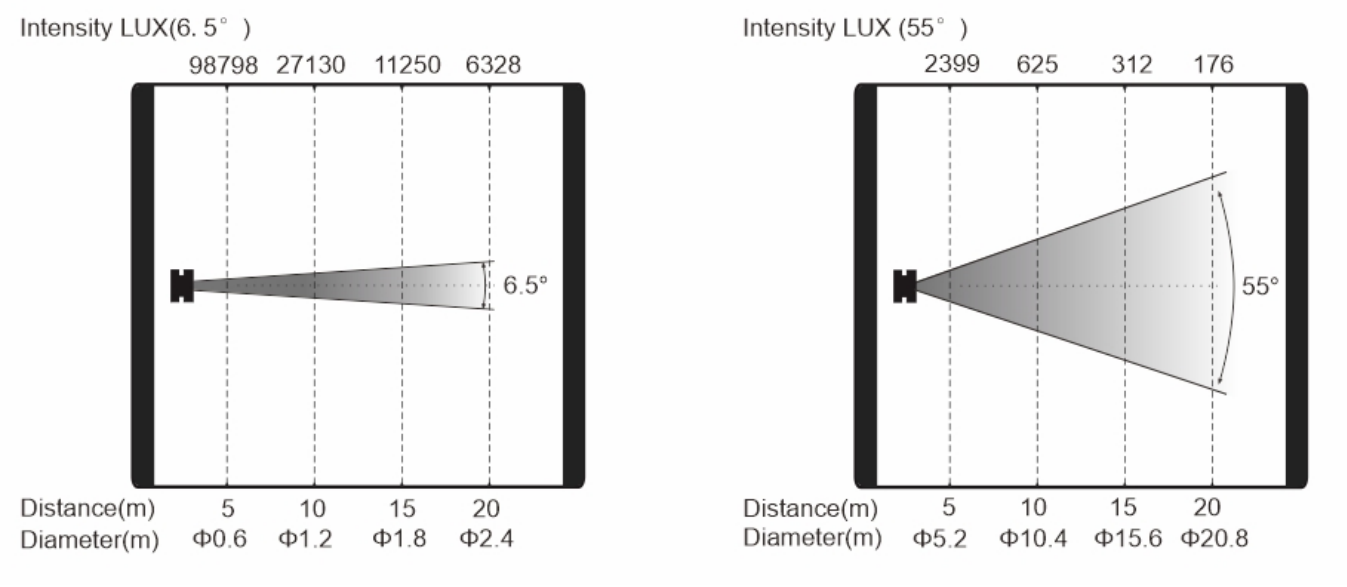

产品参数及图片仅供参考，更改恕不另行通知，具体以实物为准，本公司保留最终解释权。