G9B-YL 光束灯

产品参数

光学系统
光源：Philips Platinum 14R,280W
色温：8000K
光源寿命：1500小时

扫描
水平扫描:540°或630°（16bit精度扫描）
垂直扫描:270°（16bit精度扫描）
具有自动纠错的复位功能

颜色系统
1个色片盘：13个色片+白光，半色效果，带双向旋转的彩虹效果

图案系统
1个旋转图案盘：8个可插拔式的旋转图案片+白圆，带图案抖动和图案任意定位功能,

图案外径：14mm
1个固定图案盘：12个图案片+白圆，带图案抖动和图案任意定位功能

效果
调焦
放大：2.6°（定焦）
2个棱镜盘：5棱镜+32棱镜，具有棱镜重叠和宏功能
雾化系统
调光：0-100%线性调光
频闪：最高可达25Hz,可以选择随机频闪或脉冲频闪

防护等级
IP20

显示
显示屏：带可充电式电池，无需上电就可以进入菜单设地址码和进行其他设置；待机15秒后按键自动上锁设置，防止误操作，长按菜单键3秒后激活按键
复位检测设置：长按左右键锁住水平垂直扫描复位，可支持灯具在飞机箱内即完成复位检测

软件
7个内置程序可供选择
通过DMX数据线升级
可从控台完成更改DMX地址码，遥控开关灯泡，机器重设等功能
显示灯具和光源使用时间
3种通道模式：16/14/22个国际标准通道

控制
输入信号隔离保护功能
高温自动保护
可选内置无线功能
可选Art-Net控制
RDM功能

电气参数
电源：AC100-240V, 50/60Hz
整灯功率：420W

尺寸重量
产品尺寸：38.0x30.2x58.9cm
包装尺寸（纸箱）：70.5x50.0x43.5cm
净重：22.5kgs
毛重（纸箱）：26.5kgs

特效

色片盘: UV CTO CTB

旋转图案盘

固定图案盘

尺寸图

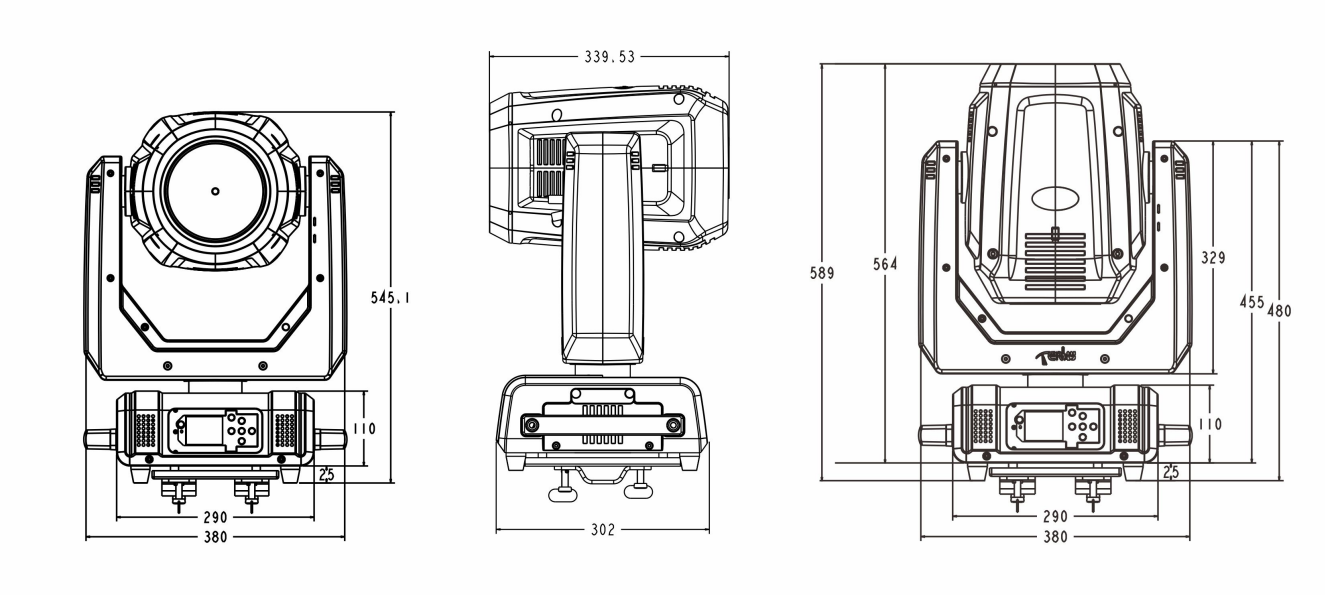

照度图

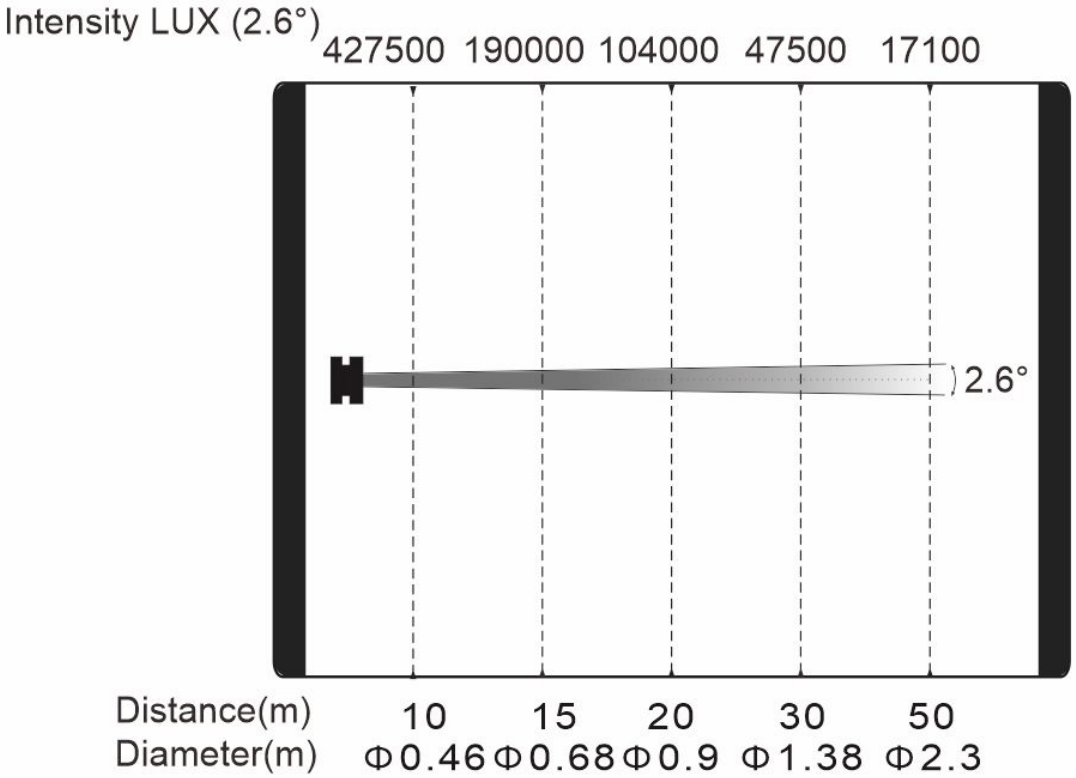

产品参数及图片仅供参考，更改恕不另行通知，具体以实物为准，本公司保留最终解释权。