SL1200WP LED染色切割灯

SMART 系列

产品参数

光学系统
光源：大功率1200W白光LED
灯具色温：7000K
光源寿命：20000小时

扫描
水平扫描:540°或630°（16bit精度扫描）
垂直扫描:270°（16bit精度扫描）
具有自动纠错的复位功能

颜色系统
CMY+CTO+RGB混色系统
1个色片盘：6个不可拔插式色片+白光，半色效果，色片可任意定位，带双向旋转的彩虹效果

图案系统
2个动态效果盘

效果
调焦
变焦范围：6.5°-67°
带自动调焦功能
雾化：轻雾化、重雾化
切割盘：一组由4个切角片组成可控制的光斑切角系统，整个切角系统可做90°旋转
光圈：5%-100%线性调整
调光：0-100%线性调光
频闪：最高可达25Hz,可以选择随机频闪或脉冲频闪

防护等级
IP20

显示
显示屏：带可充电式电池，无需上电就可以进入菜单设地址码和进行其他设置；待机15秒后按键自动上锁设置，防止误操作，长按菜单键3秒后激活按键
复位检测设置：长按左右键锁住水平垂直扫描复位，可支持灯具在飞机箱内即完成复位检测

软件
7个内置程序可供选择
通过DMX数据线升级
可从控台完成更改DMX地址码，机器重设等功能
显示灯具和光源使用时间
2种通道模式：38通道/59通道

控制
输入信号隔离保护功能
高温自动保护
RDM协议

电气参数
电源：AC220-240V, 50/60Hz
整灯功率：1550W

尺寸重量
产品尺寸：481.1x326.1x842mm
包装尺寸（纸箱）：595x465x965mm
净重：39Kg
毛重（纸箱）：45kg

特效

色片盘:

动态效果盘

尺寸图

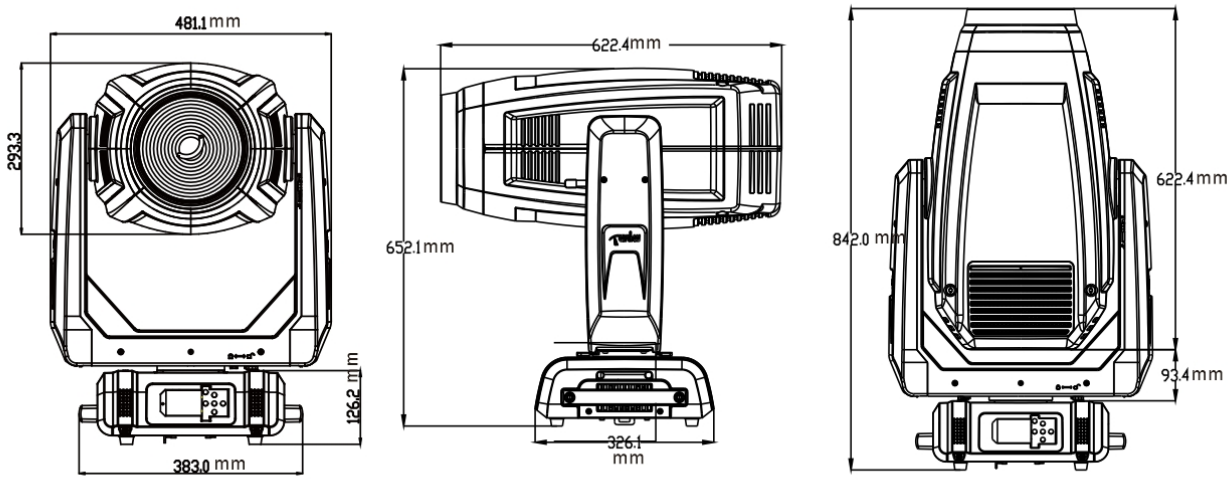

照度图

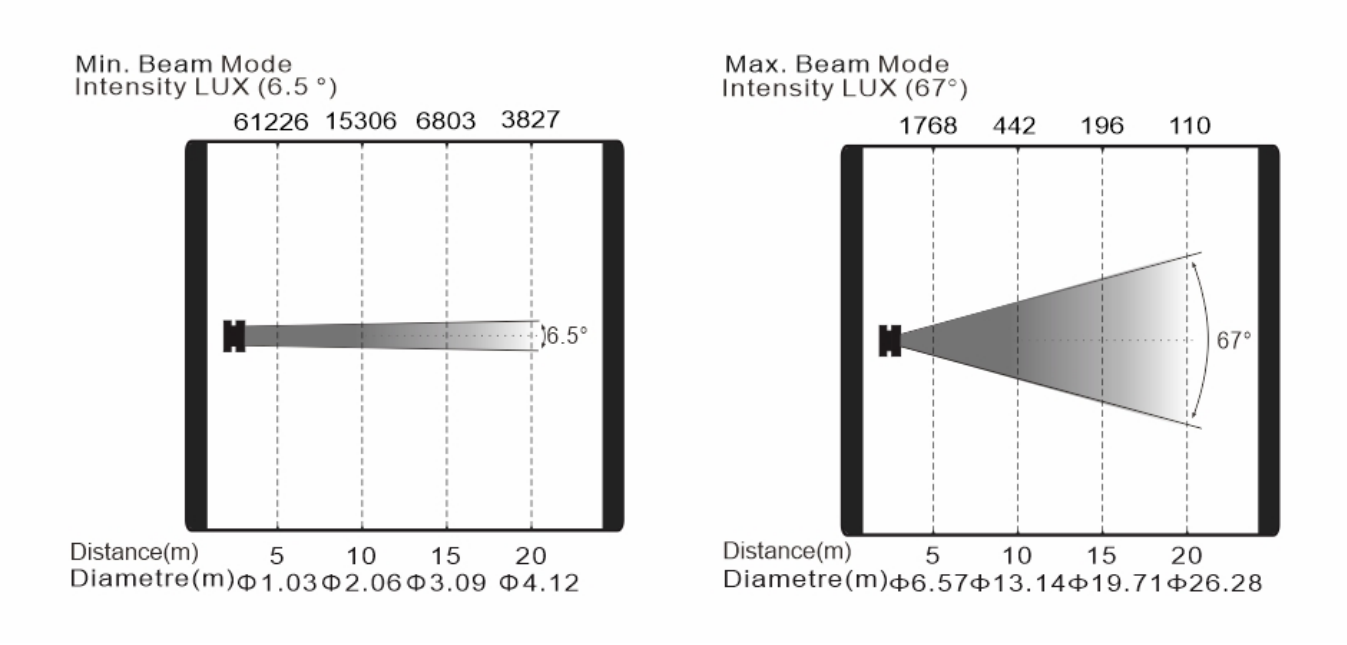

产品参数及图片仅供参考，更改恕不另行通知，具体以实物为准，本公司保留最终解释权。