广州市浩洋电子股份有限公司
地址：广州市番禺区石碁镇蓮运一横路18号
传真：+862039966398/39966389
网站：www.terbly.com
电话：+862039966388/39966399
邮箱：sales@teroly.com

超新星 SUPER NOVA ZL5000PH LED切割灯

SMART 系列



产品参数

光学系统
光源：大功率1400W白光LED
整灯色温：6000K
光源寿命：20000小时 光源平均寿命*
显色指数：RA≥95，R9≥95

扫描
水平扫描:540°(16 bit精度扫描)
垂直扫描:270°(16 bit精度扫描)
具有自动纠错的复位功能

颜色系统
CMY+CTO混色系统
1个色片盘：6个不可拔插式色片+白光，带双向旋转的彩虹效果

图案系统
1个旋转图案盘：6个插拔式的旋转图案片+白圆，带图案抖动和图案任意定位功能,图案外径：36mm
1个固定图案盘：7个插拔式的固定图案片+白圆，图案外径：36mm
1个动态效果盘

效果
调焦
变焦范围：5.5°-50°
带自动调焦功能
2个棱镜：4阶线性棱镜+锥顶4棱镜，可正反方向旋转，可叠加，并具有棱镜定位功能，16个宏功能
雾化：轻雾化、重雾化
切割盘：一组由4个切角片组成可控制的光斑切角系统，整个切角系统可做±90°旋转
光圈：5%-100%线性调整
调光：0-100%线性调光
频闪：最高可达25Hz,可以选择随机频闪或脉冲频闪

防护等级
IP20

显示
复位检测设置：长按左右键锁住水平垂直扫描复位，可支持灯具在飞机箱内即完成复位检测

软件
7个内置程序可供选择
通过DMX数据线升级
可从控台完成更改DMX地址码，机器重设等功能
显示灯具和光源使用时间
2种通道模式:40/62个国际标准通道
高温自动保护

控制
输入信号隔离保护功能
可选无线功能
RDM协议

电气参数
电源： AC200-240V, 50/60Hz
整灯功率：1700W

尺寸重量

产品尺寸：466x321x819mm
净重：42kg

***实验室的测试条件可能会因各种因素而有所不同**

特效

色片盘:

旋转图案盘

固定图案盘

动态效果盘

尺寸图

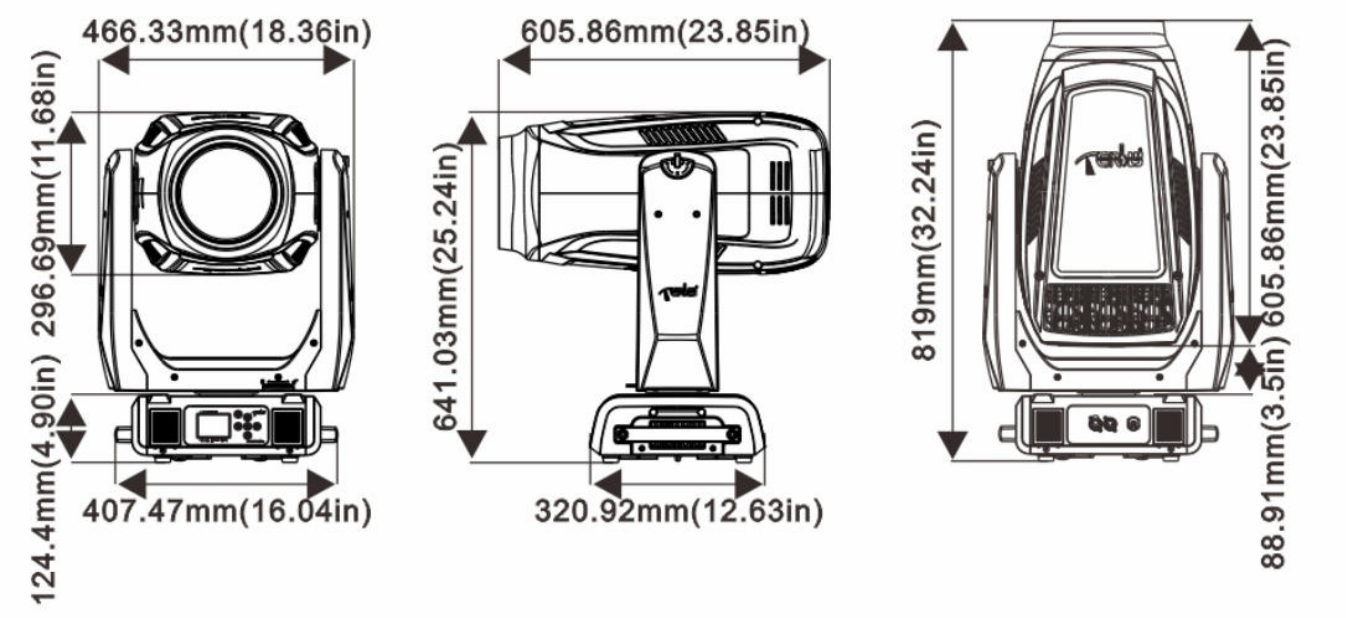

广州市浩洋电子股份有限公司
地址：广州市番禺区石碁镇蕉运一横路18号
传真：+862039966398/39966389
网站：www.terbly.com
电话：+862039966388/39966399
邮箱：sales@teroly.com

照度图

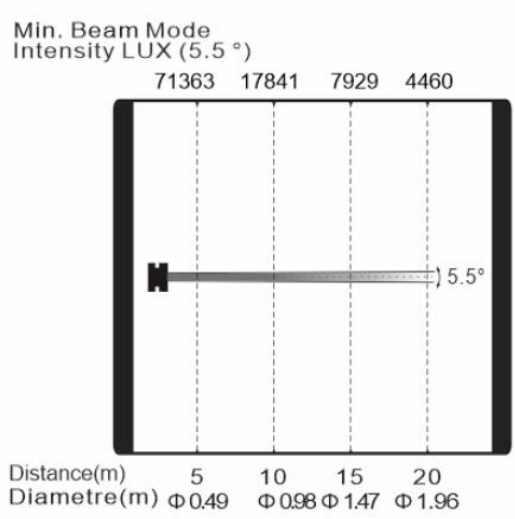

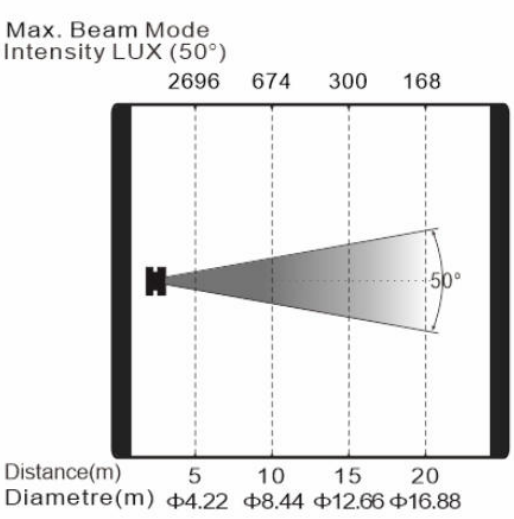

产品参数及图片仅供参考，更改恕不另行通知，具体以实物为准，本公司保留最终解释权。