T400C LED成像灯

产品参数

光学系统
光源：单颗大功率RGBAL 5色LED模组
LED总功率：500W
LED实际输出：400W
色温：2200K-8000K
光源寿命：50000小时 光源平均寿命*
显色指数：可达95
光学角度：手动调焦15°-36°；（可选5°，10°）

效果
调光：0-100%线性调光
频闪：最高可达25Hz
Gamma值：2.0, 2.2, 2.4, 2.6，2.8，适应不同视觉线性要求
刷新率：1,000Hz,25,000Hz, 32,000Hz，适应不同摄像机快门速度

防护等级
IP20

软件
通过DMX数据线升级，超静音风扇控制
2种通道模式：11/17个国际标准通道

控制
RDM协议

电气参数
电源：AC200-240V, 50/60Hz
整灯功率：450W

尺寸重量
产品尺寸：328x439x736mm
包装尺寸（纸箱）：495x345x315mm
净重：9kg(不含镜头组件)
毛重（纸箱）：11kg

***实验室的测试条件可能会因各种因素而有所不同**

特效

尺寸图

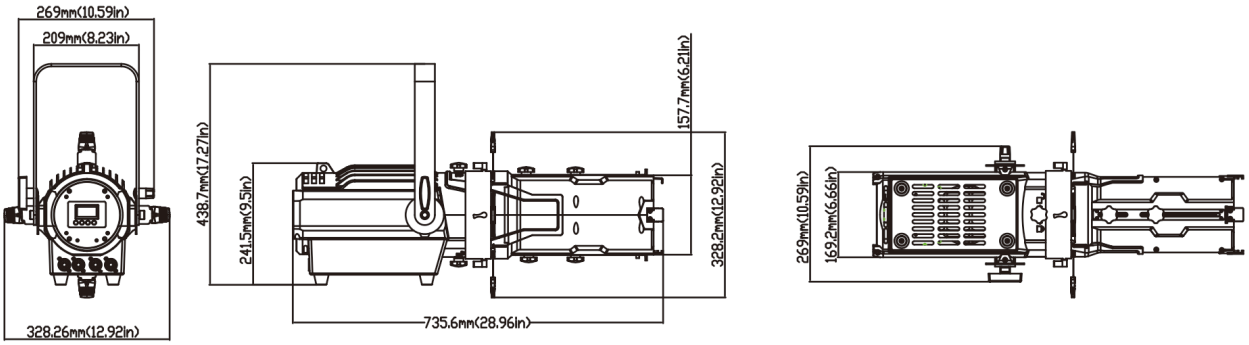

照度图

Beam angle (15°)

Red leds	7300	1825	811	456
Green leds	41500	10375	4611	2594
Blue leds	8650	2163	961	541
Lemon leds	70500	17625	7833	4406
Amber leds	34000	8500	3778	2125
Full leds	130000	32500	14500	8100

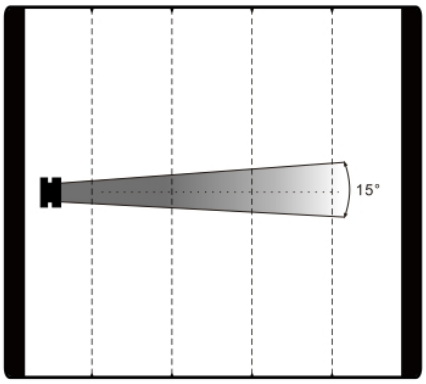

Distance(m)	1	2	3	4
Diameter(m)	Φ0.3	Φ0.5	Φ0.8	Φ1.1

Beam angle (36°)

Red leds	1900	480	210	120
Green leds	10800	2700	1200	675
Blue leds	2250	560	250	140
Lemon leds	18300	4575	2000	1150
Amber leds	8850	2210	980	550
Full leds	33800	8450	3750	2100

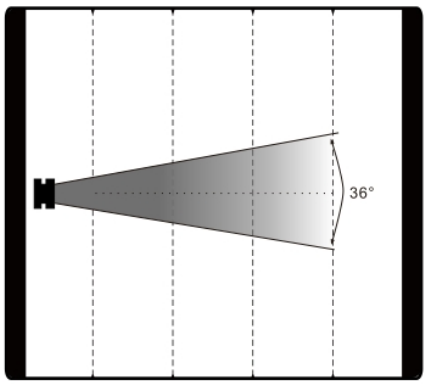

Distance(m)	1	2	3	4
Diameter(m)	Φ0.6	Φ1.2	Φ1.8	Φ2.4

产品参数及图片仅供参考，更改恕不另行通知，具体以实物为准，本公司保留最终解释权。