GLW1940 IP 防水LED染色灯

产品参数

光学系统
光源：40W*19颗 RGBL(L代表lime青柠色） LED(RGBW和RGBA可选），进口灯珠
光源寿命：50000小时 光源平均寿命*
光通量>8000lm

扫描
水平扫描: 540 °（16bit精度扫描）
垂直扫描:270 °(16 bit精度扫描)
具有自动纠错的复位功能

颜色系统
RGBL混色系统
色温：2700-8000K色温可调

效果

变焦范围：4.5°-55°
调光：DMX512电子调光0-100%
频闪：1-25Hz 电子频闪和随机多种频闪

点控
GAMMA值：2.0/2.2/2.4/.2.6/2.8，适应不同视觉线性要求
刷新率：900HZ-25000HZ
光学角度≥5 倍光学角度

防护等级
IP66

显示
显示屏：1.77 英寸 OLCD 屏，中英双语菜单，防水智能触摸键,待机45S后按键自动上锁、防止误操作，长按菜单键3S后激活按键

软件
7个内置程序可供选择
通过DMX数据线升级
可从控台完成更改DMX地址码, 遥控LED, 机器重设等功能
显示灯具和光源使用时间
3种通道模式: 19/25/95个国际标准通道
通过灯具菜单可查询设备使用和亮灯时间、设备温度、通道数据及软件版本信息
高温自动保护

控制
输入信号隔离保护功能
Art-Net控制可选
RDM协议

电气参数
电源：AC200-240V, 50/60Hz
整灯功率：850W

尺寸重量
产品尺寸：270x395x472mm
净重：18kg

其他
散热：智能温度管控，可自动调节散热风机速度与过热保护

***实验室的测试条件可能会因各种因素而有所不同**

特效

尺寸图

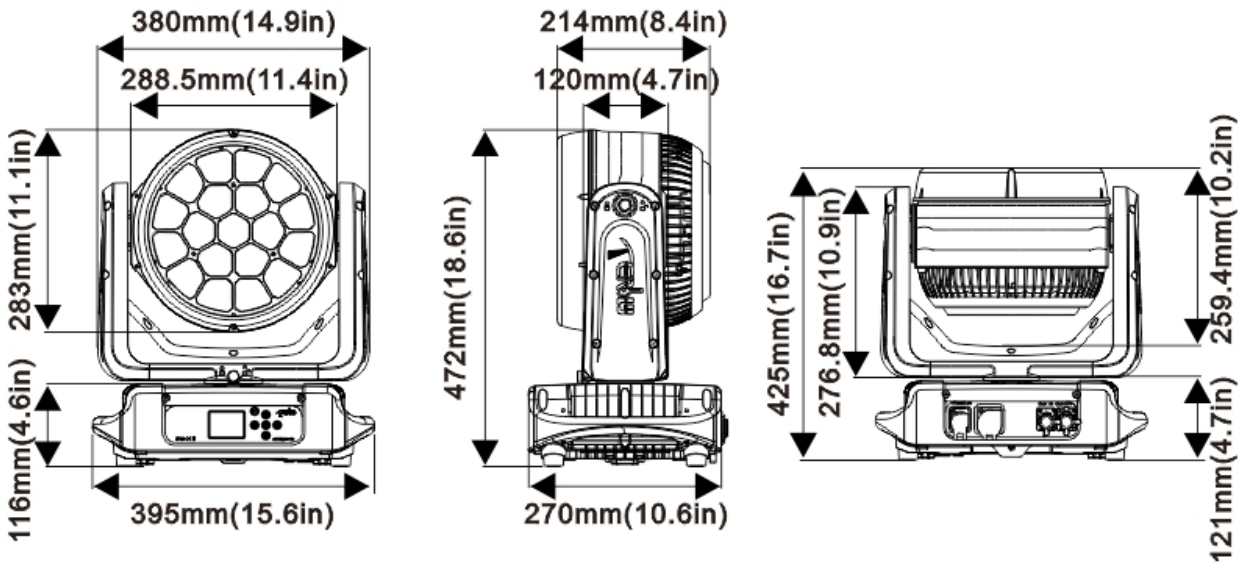
380mm(14.9in)
288.5mm(11.4in)
283mm(11.1in)
116mm(4.6in)
395mm(15.6in)
214mm(8.4in)
120mm(4.7in)
472mm(18.6in)
270mm(10.6in)
425mm(16.7in)
276.8mm(10.9in)
259.4mm(10.2in)
121mm(4.7in)

照度图

广州市浩洋电子股份有限公司
地址：广州市番禺区石碁镇蓬运一横路18号
传真：+862039966398/39966389
网站：www.terbly.com
电话：+862039966388/39966399
邮箱：sales@teroly.com

Min. Beam angle (4.5°)

Red leds	9800	2450	1089	613
Green leds	16656	4164	1851	10141
Blue leds	3783	946	420	236
Lime leds	29231	7308	3248	1827
Full leds	50169	12542	5574	3136

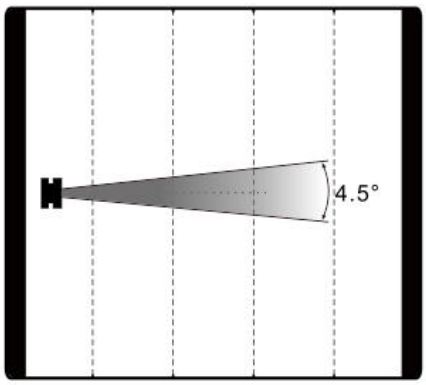

Distance(m)	5	10	15	20
Diameter(m)	Φ0.4	Φ0.8	Φ1.2	Φ1.6

Max. Beam angle (55°)

Red leds	521	130	58	33
Green leds	905	226	101	57
Blue leds	212	53	24	13
Lime leds	1557	389	173	97
Full leds	2222	556	247	139

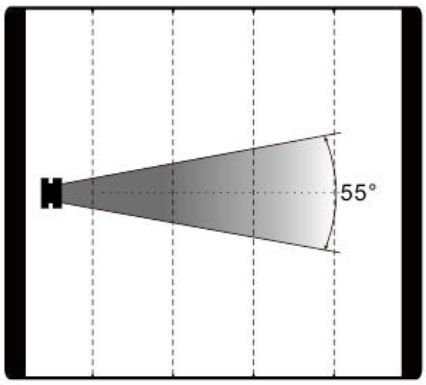

Distance(m)	5	10	15	20
Diameter(m)	Φ5	Φ10	Φ15	Φ20

产品参数及图片仅供参考，更改恕不另行通知，具体以实物为准，本公司保留最终解释权。