T180C LED成像灯

产品参数

光学系统
光源：R/G/B/A/M,五色LED模组
色温：2700K-5600K线性调节
显色指数：可达95
光学角度：26°(可选5°/10°/14°/19°/36°/50°)

效果
调光：0-100%线性调光

防护等级
IP20

软件
通过DMX数据线升级
5种通道模式：5/6/8/13/19个国际标准通道

控制
RDM协议

电气参数
电源：AC100-240V, 50/60Hz
整灯功率：200W

尺寸重量
产品尺寸：201.7x268.4x617.2mm (灯体)
包装尺寸（纸箱）：575x395x355mm (灯体)
净重：7.2kg (灯体)
毛重（纸箱）：9.5kg (灯体)

特效

尺寸图

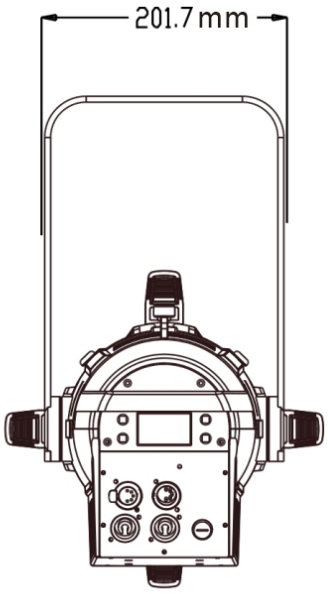

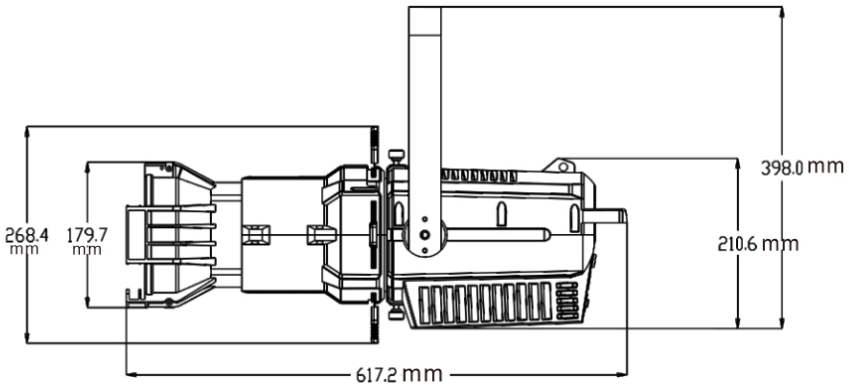

照度图

Intensity LUX(19°)

RED	132	34	15	8
GREEN	335	83	37	21
BLUE	99	26	12	7
MINT	1900	467	208	117
AMBER	98	24	11	6
FULL	2450	624	276	156

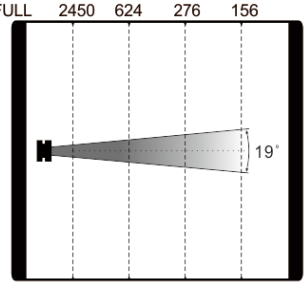

Distance(m)	5	10	15	20
Diameter(m)	Φ1.7	Φ3.3	Φ5.0	Φ6.7

Intensity LUX(26°)

RED	70	94	42	24
GREEN	167	45	20	11
BLUE	52	15	7	4
MINT	925	241	107	60
AMBER	52	14	6	3
FULL	1218	316	140	79

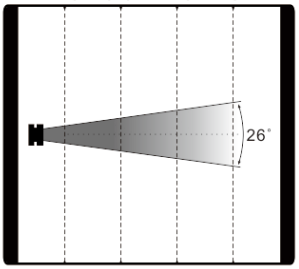

Distance(m)	5	10	15	20
Diameter(m)	Φ2.3	Φ4.6	Φ6.9	Φ9.2

Intensity LUX(36°)

RED	45	12	6	3
GREEN	92	24	11	6
BLUE	28	7	3	2
MINT	516	133	59	33
AMBER	29	9	4	2
FULL	678	174	78	44

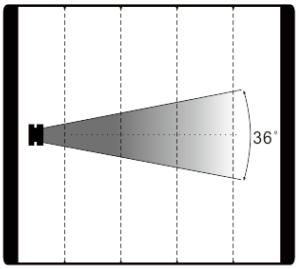

Distance(m)	5	10	15	20
Diameter(m)	Φ3.2	Φ6.5	Φ9.7	Φ13.0

配件

可选配件

	旋转图案盘组件	固定图案盘组件	雾化片组件
下单编码	3.8.99.014-000B00000	5.05.01.99.0409	5.04.01.04.0071

产品参数及图片仅供参考，更改恕不另行通知，具体以实物为准，本公司保留最终解释权。