F250 LED聚光灯

产品参数

光学系统
光源：单颗COB大功率LED模组
显色指数：可达93
光通量：10500lm

颜色系统
可线性调节色温3200K-6000K
效果
放大：光斑角：19°-72°
调光：0-100%线性调光

防护等级
IP20

软件

3种通道模式：2/3/7个国际标准通道

控制
控制方式：DMX 512/手动模式

电气参数
电源：AC100-240V, 50/60Hz
整灯功率：300W

尺寸重量
产品尺寸：36.8x45.8x61.0cm
包装尺寸（纸箱）：60.0x45.5x45.5cm
净重：10.5kgs
毛重（纸箱）：14.6kgs

其他
吊挂方式：手动吊臂
可选配件：遮扉

特效

尺寸图

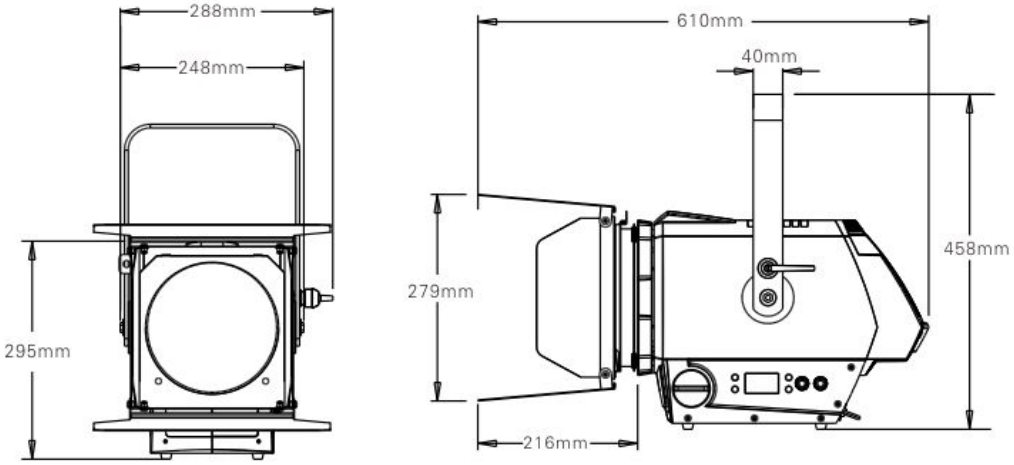
288mm
248mm
295mm
610mm
40mm
279mm
458mm
216mm

照度图

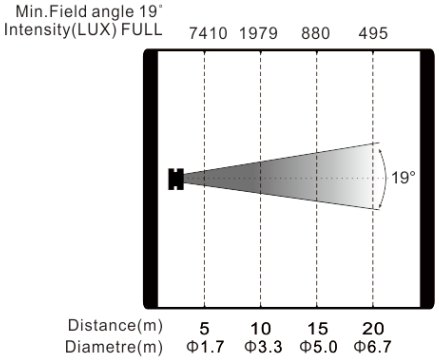
Min.Field angle 19°
Intensity(LUX) FULL
7410 1979 880 495
19°
Distance(m) 5 10 15 20
Diametre(m) Φ1.7 Φ3.3 Φ5.0 Φ6.7

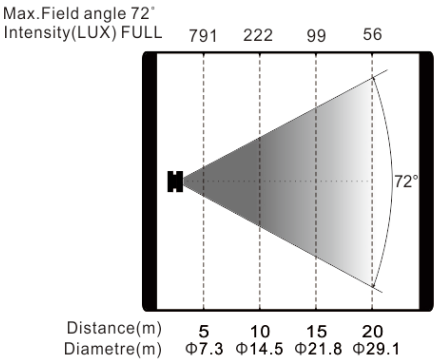
Max.Field angle 72°
Intensity(LUX) FULL
791 222 99 56
72°
Distance(m) 5 10 15 20
Diametre(m) Φ7.3 Φ14.5 Φ21.8 Φ29.1

产品参数及图片仅供参考，更改恕不另行通知，具体以实物为准，本公司保留最终解释权。