SL10P IP Ultra 防水LED切割灯

产品参数

光学系统

光源：1000W白光LED
整灯色温：6500K (SL10PH IP Ultra: 6000K)
光源寿命：20000小时 光源平均寿命*

显色指数：Ra≥70（SL10PH IP Ultra ：Ra≥95 R9≥95）

扫描

水平扫描:540 ° (16 bit精度扫描)
垂直扫描:270 ° (16 bit精度扫描)
具有自动纠错的复位功能

颜色系统

CMY+CTO混色系统
1个色片盘：7个色片+白光，带双向旋转的彩虹效果

图案系统
1个旋转图案盘：7个插拔式的旋转图案片+白圆，带图案抖动和图案任意定位功能
1个固定图案盘：9个固定图案片+白圆
1个动态效果盘

效果
电动调焦
变焦范围： 3.5 ° - 53 °
带自动调焦功能
2个棱镜：4阶线性棱镜+5棱镜，可正反方向旋转，可叠加，并具有棱镜定位功能
雾化：轻雾化、重雾化，轻+重雾化
切割运行系统
光圈：5%-100%线性调整
调光：0-100%线性调光
频闪：最高可达25Hz,可以选择随机频闪或脉冲频闪
GAMMA值：2.0, 2.2, 2.4, 2.6, 2.8, 适应不同视觉线性度要求
刷新率: 1200Hz, 可选S曲线(25KHz)和平方曲线(25KHz)

防护等级
IP66

显示
显示屏：按键式液晶屏
复位检测设置：长按左右键锁住水平垂直扫描复位，可支持灯具在飞机箱内即完成复位检测

软件
7个内置程序可供选择
通过DMX数据线升级
可从控台完成更改DMX地址码，机器重设等功能
显示灯具和光源使用时间
2种通道模式:40/62个国际标准通道
高温自动保护

控制
输入信号隔离保护功能
RDM协议

电气参数
电源： AC200-240V, 50/60Hz

整灯功率：1400W

尺寸重量
产品尺寸：395x270x702mm
包装尺寸（纸箱）：815x500x405mm
净重：32kg
毛重（纸箱）：37 kg

***实验室的测试条件可能会因各种因素而有所不同**

特效

色片盘: 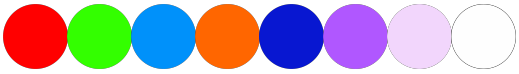

旋转图案盘

固定图案盘

动态效果盘

尺寸图

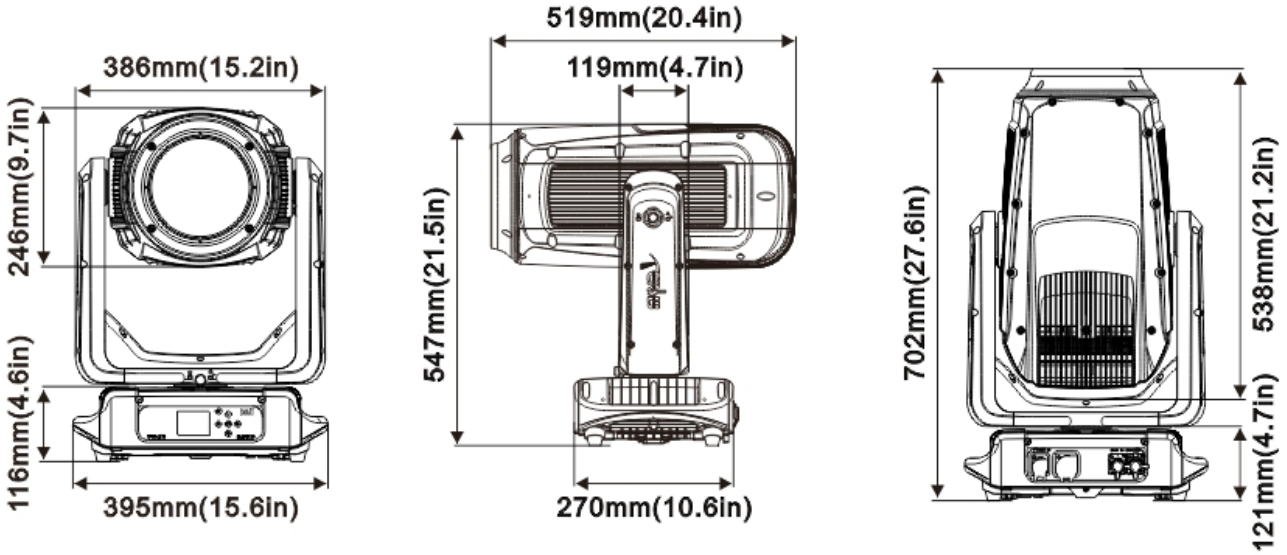
386mm(15.2in)
246mm(9.7in)
116mm(4.6in)
395mm(15.6in)
519mm(20.4in)
119mm(4.7in)
547mm(21.5in)
270mm(10.6in)
702mm(27.6in)
538mm(21.2in)
121mm(4.7in)

照度图

SL10P IP Ultra

Intensity LUX (3.5°) 125756 31439 13973 7860

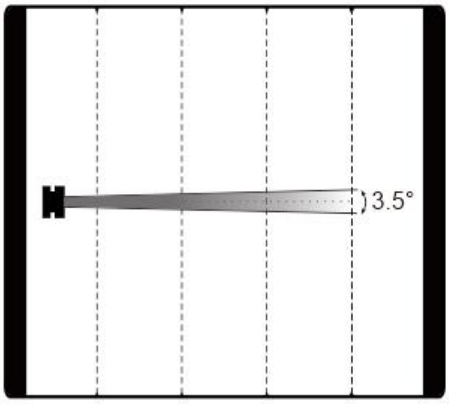

Distance(m) 5 10 15 20
Diameter(m) Φ0.3 Φ0.6 Φ0.9 Φ1.2

SL10P IP Ultra

Intensity LUX (53°) 2437 609 271 152

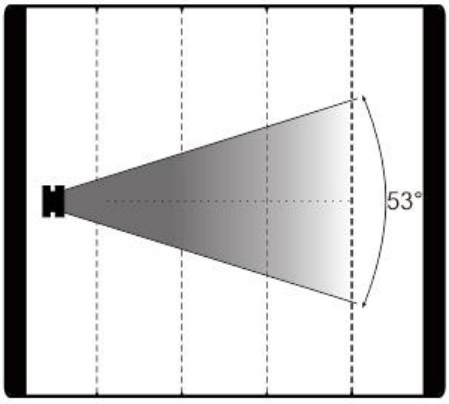

Distance(m) 5 10 15 20
Diameter(m) Φ4.3 Φ8.6 Φ12.9 Φ17.2

SL10PH IP Ultra

Intensity LUX (3.5°) 78279 19570 8698 4892

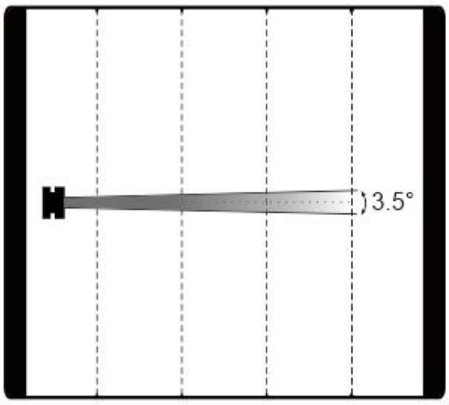

Distance(m) 5 10 15 20
Diameter(m) Φ0.3 Φ0.6 Φ0.9 Φ1.2

SL10PH IP Ultra

Intensity LUX (53°) 1535 384 171 96

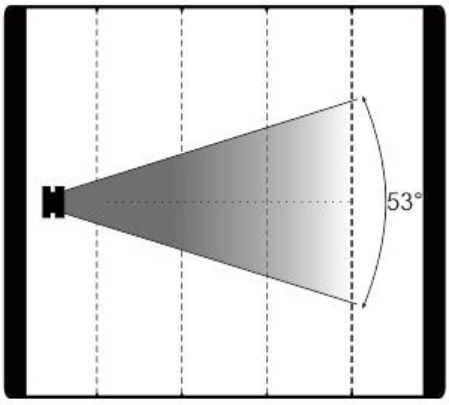

Distance(m) 5 10 15 20
Diameter(m) Φ4.3 Φ8.6 Φ12.9 Φ17.2

产品参数及图片仅供参考，更改恕不另行通知，具体以实物为准，本公司保留最终解释权。