SL15P IP Pro 防水LED切割灯

产品参数

光学系统
光源：大功率1500W白光LED
整灯色温：6500K（SL15PH IP Pro: 6000K)
光源寿命：20000小时 光源平均寿命*

显色指数：Ra≥70（SL15PH IP Pro: Ra≥95 R9≥95)

扫描
水平扫描:540°(16 bit精度扫描)
垂直扫描:250°(16 bit精度扫描)

具有自动纠错的复位功能

颜色系统
CMY+CTO混色系统

1个色片盘：6个不可拔插式色片+白光，带双向旋转的彩虹效果

图案系统
1个旋转图案盘：6个拔插式的旋转图案片+白圆、带图案抖动和图案任意定位功能，图案外径：36mm
1个固定图案盘：7个拔插式的固定图案片+白圆

1个动态效果盘

效果
调焦
变焦范围：5.5°-50°
带自动调焦功能
2个棱镜：4阶线性棱镜+锥顶4棱镜，可正反方向旋转，可叠加，并具有棱镜定位功能，16个宏功能
雾化：轻雾化、重雾化、轻度+重度雾化
切割盘：一组由4个切角片组成可控制的光斑切角系统，整个切角系统可做±90°旋转
光圈：5%-100%线性调整
调光：0-100%线性调光
频闪：最高可达25Hz,可以选择随机频闪或脉冲频闪
GAMMA值：2.0, 2.2, 2.4, 2.6, 2.8, 适应不同视觉线性度要求

刷新率：900Hz-25000Hz

防护等级

IP66（可选IP65)

显示
显示屏

复位检测设置：长按左右键锁住水平垂直扫描复位，可支持灯具在飞机箱内即完成复位检测

软件
7个内置程序可供选择
通过DMX数据线升级
可从控台完成更改DMX地址码，机器重设等功能
显示灯具和光源使用时间
2种通道模式:40/62个国际标准通道

高温自动保护

控制
输入信号隔离保护功能
可选Art-Net控制

RDM协议

电气参数
电源： AC200-240V, 50/60Hz

整灯功率：1800W

尺寸重量
产品尺寸：457x332x825mm
包装尺寸（纸箱）：945x570x465mm
净重：53 kg
毛重（纸箱）：59 kg

***实验室的测试条件可能会因各种因素而有所不同**

特效

色片盘:

旋转图案盘

固定图案盘

动态效果盘

尺寸图

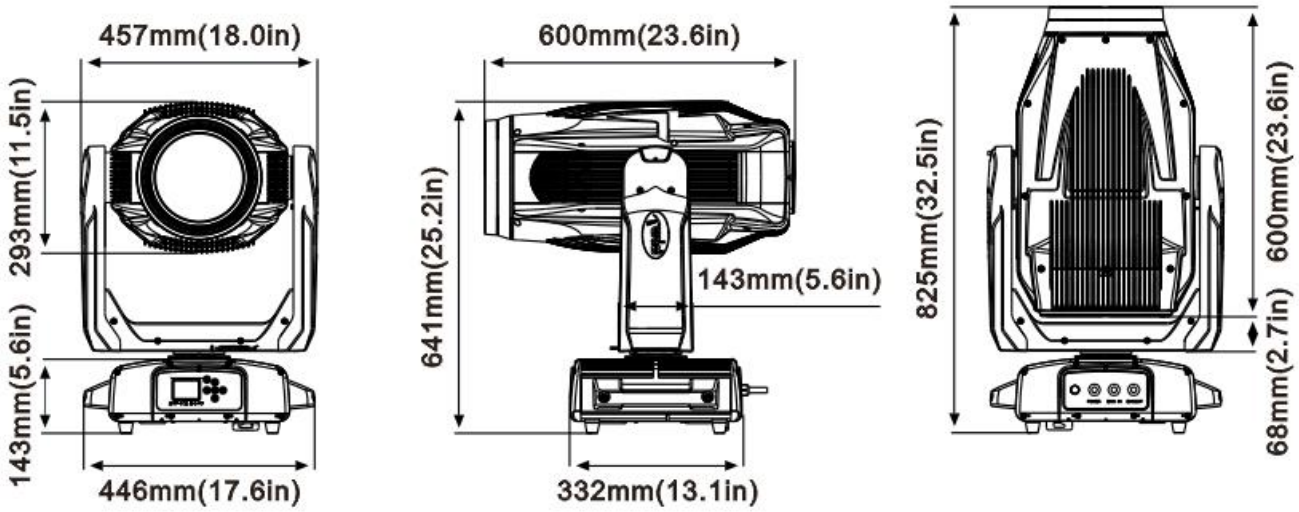

照度图

SL15P IP Pro
Min.Field angle
Intensity LUX (5.5°) 112114 28063 12460 7009

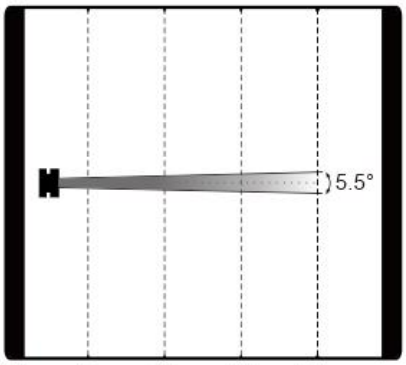

Distance(m) 5 10 15 20
Diameter(m) Φ0.52 Φ1.03 Φ1.55 Φ2.06

SL15P IP Pro
Max.Field angle
Intensity LUX (50°) 4917 1230 546 308

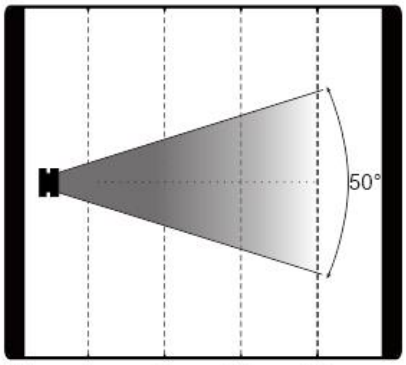

Distance(m) 5 10 15 20
Diameter(m) Φ4.22 Φ8.44 Φ12.66 Φ16.88

SL15PH IP Pro
Min.Field angle
Intensity LUX (5.5°) 78500 21000 9345 5250

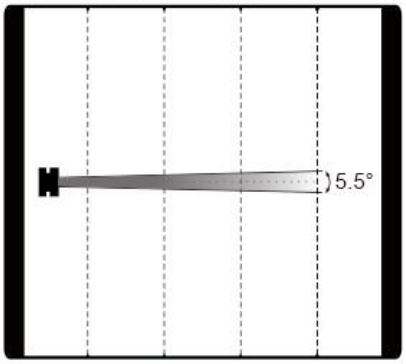

Distance(m) 5 10 15 20
Diameter(m) Φ0.52 Φ1.03 Φ1.55 Φ2.06

SL15PH IP Pro
Max.Field angle
Intensity LUX (50°) 3675 861 410 231

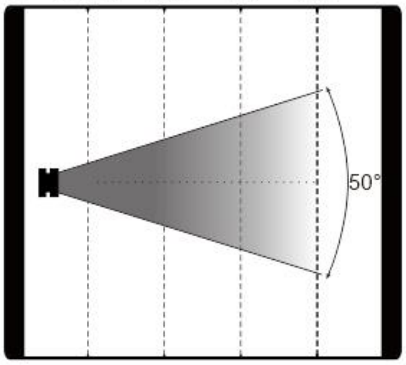

Distance(m) 5 10 15 20
Diameter(m) Φ4.22 Φ8.44 Φ12.66 Φ16.88

产品参数及图片仅供参考，更改恕不另行通知，具体以实物为准，本公司保留最终解释权。