S620H IP 防水三合一全能王

产品参数

光学系统
光源：Philips MSD Platinum 19 R LL, 420W
色温：6700K
光源寿命：5000小时 光源平均寿命*

扫描
水平扫描:540 º 或630 º （16bit精度扫描）
垂直扫描:270 º （16bit精度扫描）
具有自动纠错的复位功能

颜色系统
CMY混色系统
1个色片盘：14个色片+白光，半色效果，色片可任意定位，带双向旋转的彩虹效果

图案系统

1个旋转图案盘：8个可插拔式的旋转图案片+1个白圆，带图案抖动和图案任意定位功能，图案外径：16.3mm
1个固定图案盘：14个图案片+白圆

效果
调焦
变焦范围：光束模式：2.3°-28°；图案模式：5.5°-42°；染色模式：11°-40°
带自动调焦功能
2个棱镜盘：4阶条形棱镜+8棱镜，可正反方向旋转，并具有棱镜定位功能，16个宏功能
雾化系统
调光：0-100%线性调光
频闪:最高可达25Hz，可以选择随机频闪或脉冲频闪

防护等级
IP66

显示
显示屏：标配不带可充电式电池（可选带可充电式电池，无需上电就可以进入菜单设地址码和进行其他设置；待机15秒后按键自动上锁设置，防止误操作，长按菜单键3秒后激活按键）
复位检测设置：长按左右键锁住水平垂直扫描复位，可支持灯具在飞机箱内即完成复位检测

软件
7个内置程序可供选择
通过DMX数据线升级
可从控台完成更改DMX地址码，机器重设等功能
显示灯具和光源使用时间
2种通道模式：25/36个国际标准通道
高温自动保护

控制
输入信号隔离保护功能
RDM协议

电气参数
电源：AC200-240V，50/60Hz
整灯功率：650W

尺寸重量
产品尺寸：395x270x701mm
包装尺寸（纸箱）：813x475x385mm
净重：29 kg

毛重（纸箱）：31 kg

***实验室的测试条件可能会因各种因素而有所不同**

特效

色片盘: CTB CTO UV

旋转图案盘

固定图案盘

尺寸图

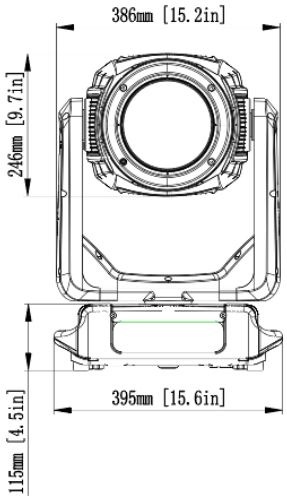

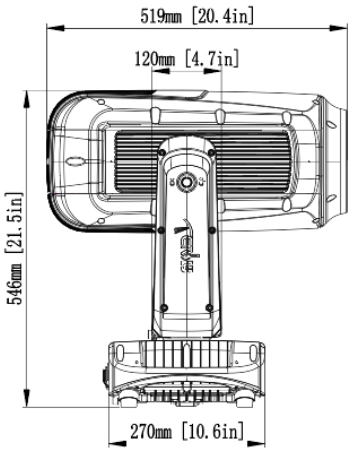

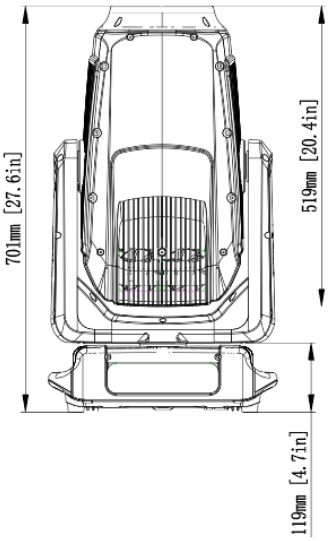

照度图

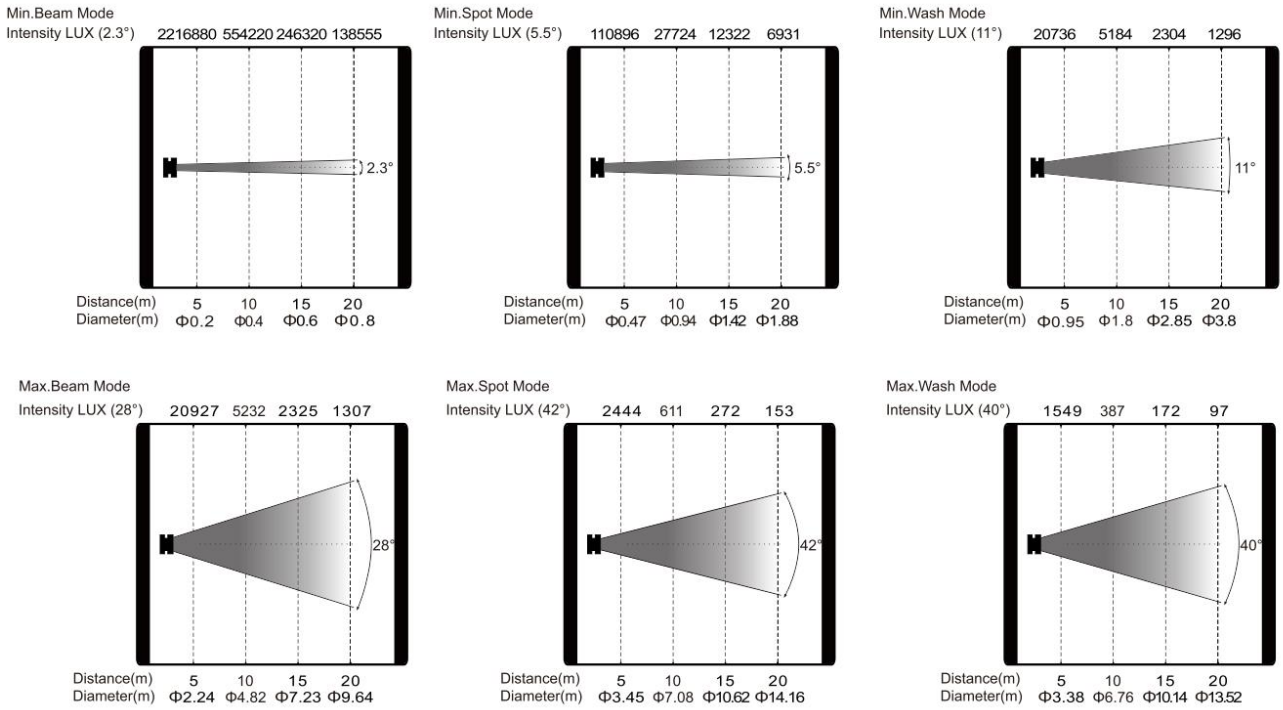

产品参数及图片仅供参考，更改恕不另行通知，具体以实物为准，本公司保留最终解释权。