S620BL 光束灯



产品参数

光学系统

光源：PHILIPS MSD Infinity 19X,420W
色温：7200K
光源寿命：满功率状态下使用寿命5000小时，娱乐模式使用状态下使用寿命8000小时（此为浩洋实验室数据，实际应用会因使用环境而有所变化）*
照度：可达245000lux@20m

扫描

水平扫描:540 º 或630 º （16bit精度扫描）
垂直扫描:270 º （16bit精度扫描）
自动纠错的复位功能

颜色系统

CMY混色系统

1个色片盘：14个色片+白光，半色效果，色片可任意定位，带双向旋转的彩虹效果

图案系统
1个固定图案盘：15个图案片+白圆

效果
电动调焦
光束角：1.5°
2个棱镜盘：4阶条形棱镜+8棱镜，可正反方向旋转，并具有棱镜定位功能，16个宏功能

雾化系统

调光：0-100%线性调光
频闪:最高可达25HZ，可以选择随机频闪或脉冲频闪

防护等级
IP20

显示
显示屏：标配不带可充电式电池（可选带可充电式电池，无需上电就可以进入菜单设地址码和进行其他设置；待机15秒后按键自动上锁设置，防止误操作，长按菜单键3秒后激活按键）
复位检测设置：长按左右键锁住水平垂直扫描复位，可支持灯具在飞机箱内即完成复位检测

软件
7个内置程序可供选择
通过DMX数据线升级
可从控台完成更改DMX地址码，机器重设等功能
显示灯具和光源使用时间
3种通道模式：19/17/27个国际标准通道
高温自动保护

控制
输入信号隔离保护功能
RDM协议

电气参数
电源：AC200-240V，50/60Hz
整灯功率：600W

尺寸重量
产品尺寸：395x270x617mm

包装尺寸（纸箱）：730x475x385mm
净重：20 kg
毛重（纸箱）：24 kg

***实验室的测试条件可能会因各种因素而有所不同**

特效

色片盘:



固定图案盘



尺寸图

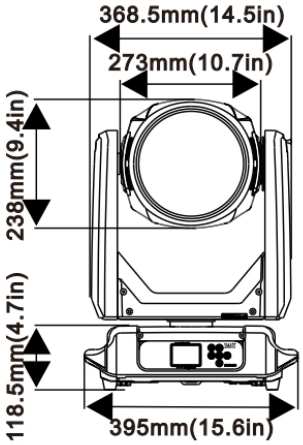

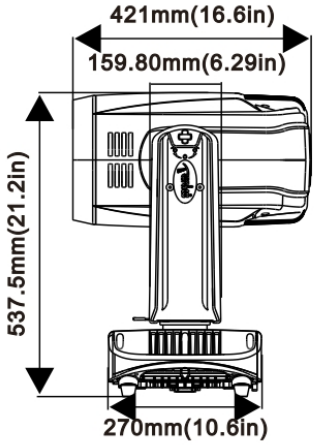

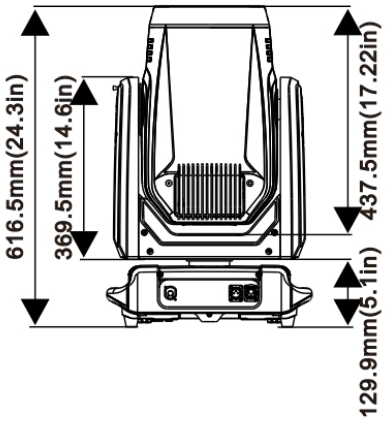

照度图

广州市浩洋电子股份有限公司
地址：广州市番禺区石碁镇莲运一横路18号
传真：+862039966398/39966389
网站：www.terbly.com
电话：+862039966388/39966399
邮箱：sales@teroly.com

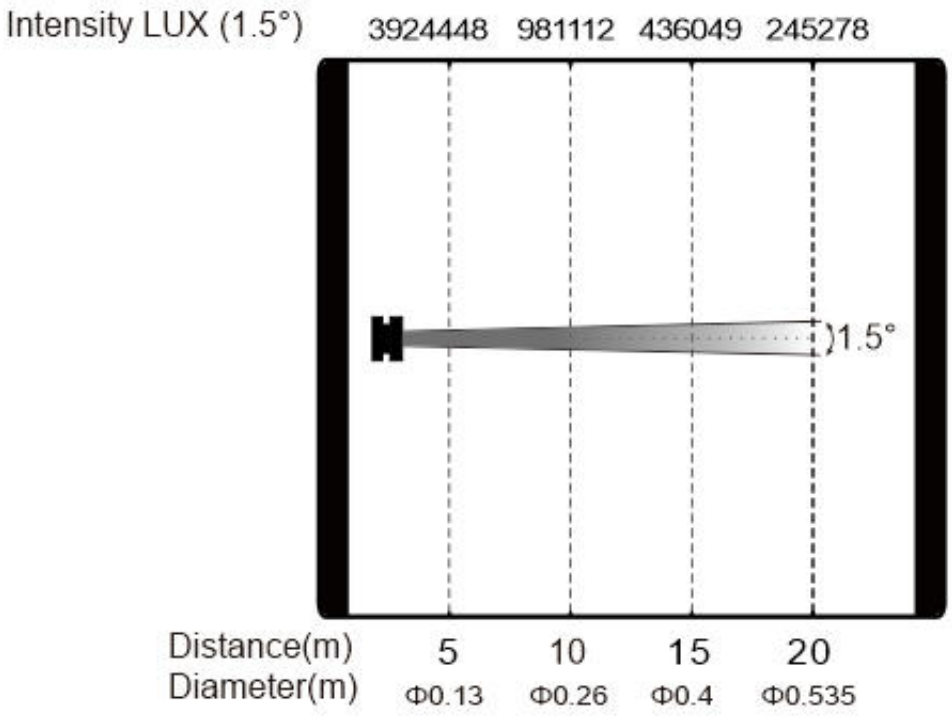

产品参数及图片仅供参考，更改恕不另行通知，具体以实物为准，本公司保留最终解释权。