S620H 三合一全能王



产品参数

光学系统
光源：Philips MSD Platinum 19 R LL, 420W
色温：6700K
"光源寿命：5000小时 光源平均寿命*

*实验室的测试条件可能会因各种因素而有所不同"

扫描
水平扫描:540 º 或630 º （16bit精度扫描）
垂直扫描:270 º （16bit精度扫描）

具有自动纠错的复位功能

颜色系统
CMY混色系统

1个色片盘：14个色片+白光，半色效果，色片可任意定位，带双向旋转的彩虹效果

图案系统
1个旋转图案盘：8个可插拔式的旋转图案片+1个白圆，带图案抖动和图案任意定位功能，
图案外径：16.3mm

1个固定图案盘：14个图案片+白圆

效果
调焦
变焦范围：光束模式：2.3°-28°；图案模式：5.5°-42°；染色模式：11°-40°
带自动调焦功能

2个棱镜盘：4阶条形棱镜+8棱镜，可正反方向旋转，并具有棱镜定位功能，16个宏功能

雾化系统
调光：0-100%线性调光

频闪:最高可达25Hz，可以选择随机频闪或脉冲频闪

防护等级

IP20

显示
显示屏：可选带充电式电池，无需上电就可以进入菜单设地址码和进行其他设置；待机15秒后按键自动上锁设置，防止误操作

复位检测设置：长按左右键锁住水平垂直扫描复位，可支持灯具在飞机箱内即完成复位检测

软件
7个内置程序可供选择
通过DMX数据线升级
可从控台完成更改DMX地址码，机器重设等功能
显示灯具和光源使用时间
2种通道模式：25/36个国际标准通道

高温自动保护

控制
输入信号隔离保护功能

RDM协议

电气参数
电源：AC200-240V，50/60Hz

整灯功率：600W

尺寸重量
产品尺寸：395x270x617mm
包装尺寸（纸箱）：730x475x385mm
净重：20 kg
毛重（纸箱）：25 kg

广州市浩洋电子股份有限公司
地址：广州市番禺区石碁镇莲运一横路18号
传真：+862039966398/39966389
网站：www.terbly.com
电话：+862039966388/39966399
邮箱：sales@teroly.com

特效

色片盘:



旋转图案盘



固定图案盘



尺寸图

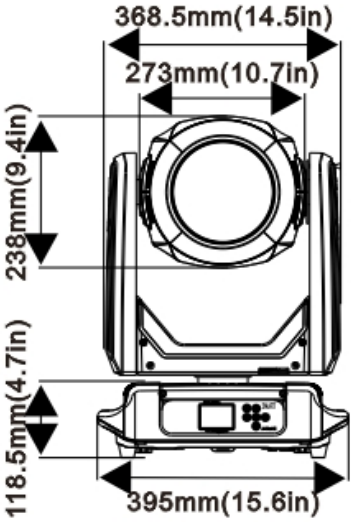

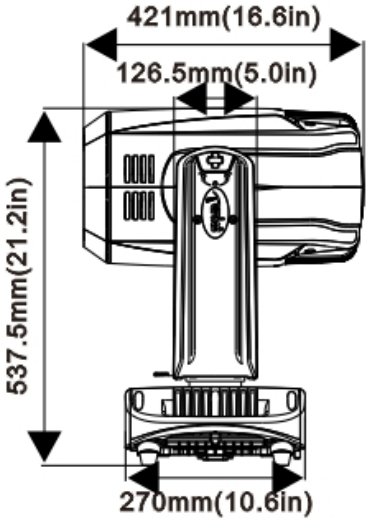

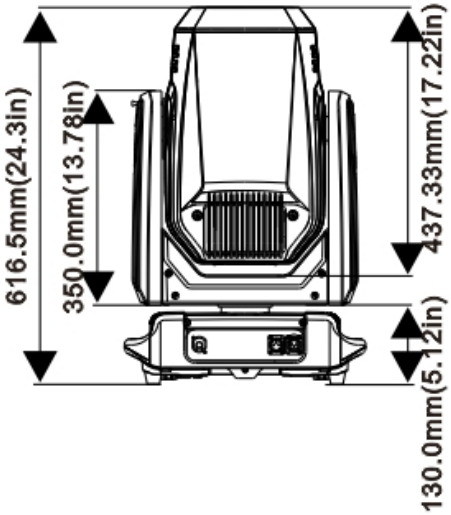

照度图

广州市浩洋电子股份有限公司
地址：广州市番禺区石碁镇莲运一横路18号
传真：+862039966388/39966389
网站：www.terbly.com
电话：+862039966388/39966399
邮箱：sales@teroly.com

Min.Beam Mode
Intensity LUX (2.3°) 2216880 554220 246320 138555

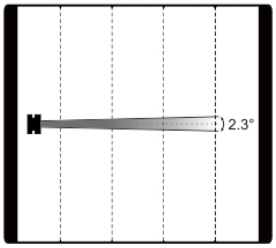

Distance(m) 5 10 15 20
Diameter(m) Φ0.2 Φ0.4 Φ0.6 Φ0.8

Min.Spot Mode
Intensity LUX (5.5°) 110896 27724 12322 6931

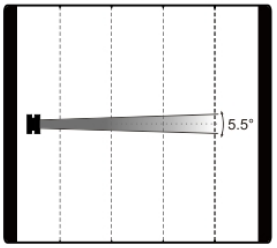

Distance(m) 5 10 15 20
Diameter(m) Φ0.47 Φ0.94 Φ1.42 Φ1.88

Min.Wash Mode
Intensity LUX (11°) 20736 5184 2304 1296

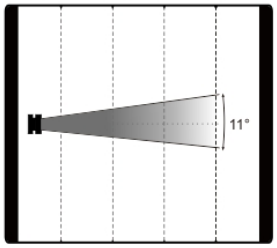

Distance(m) 5 10 15 20
Diameter(m) Φ0.95 Φ1.8 Φ2.85 Φ3.8

Max.Beam Mode
Intensity LUX (28°) 20927 5232 2325 1307

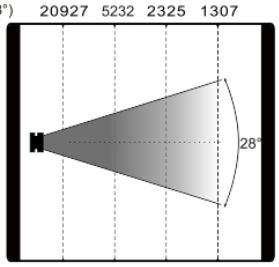

Distance(m) 5 10 15 20
Diameter(m) Φ2.41 Φ4.82 Φ7.23 Φ9.64

Max.Spot Mode
Intensity LUX (42°) 2444 611 272 153

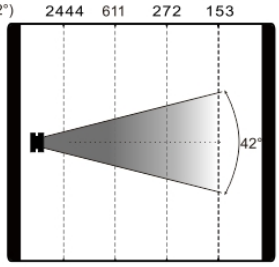

Distance(m) 5 10 15 20
Diameter(m) Φ3.45 Φ7.08 Φ10.62 Φ14.16

Max.Wash Mode
Intensity LUX (40°) 1549 387 172 97

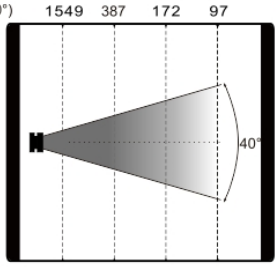

Distance(m) 5 10 15 20
Diameter(m) Φ3.38 Φ6.67 Φ10.14 Φ13.52

产品参数及图片仅供参考，更改恕不另行通知，具体以实物为准，本公司保留最终解释权。