SLC IP 防水LED切割图案灯



产品参数

光学系统
光源：1800W RGBALC LED
光源寿命：20000小时 光源平均寿命*

显色指数：Ra:98,R9:97

扫描
水平扫描:540°或630°（16bit精度扫描）
垂直扫描:270°（16bit精度扫描）

具有自动纠错的复位功能

颜色系统
RGBALC六色自然混色系统
线性CMY效果
线性色温：2500K-10000K
1个色片盘：5个色片+白光，带双向旋转的彩虹效果

颜色管理系统, 具有236种颜色, 一个通道对应一种颜色

图案系统
2个旋转图案盘：各带7个插拔式的旋转图案+白圆，带图案抖动和图案任意定位功能,图案外径：30mm
1个固定图案盘：5个不可插拔式的固定图案+白圆，带图案抖动功能

1个动态效果盘

效果
调焦
变焦范围：4.2°-55
带自动调焦功能
1个棱镜盘：4棱镜和4阶线性棱镜, 可正反方向旋转, 可叠加,
并具有棱镜定位功能，16个宏功能
轻雾化+重雾化
切割盘：一组由4个切角片组成可控制的光斑切角系统、整个切角系统可做±90°旋转
光圈：5%-100%线性调整
调光：0-100%线性调光
频闪：最高频率可以25Hz，并可选择随机频闪及脉冲频闪
GAMMA值：2.0/2.2/2.4/.2.6/2.8，适应不同视觉线性要求

刷新频率：900HZ-25000Hz

防护等级

IP66

显示

显示屏：带可充电式电池，无需上电就可以进入菜单设地址码和进行其他设置；待机45秒后按键自动上锁设置，防止误操作，长按菜单键3秒后激活按键

复位检测设置：长按左右键锁住水平垂直扫描复位，可支持灯具在飞机箱内即完成复位检测

软件
7个内置程序可供选择
通过DMX数据线升级
可从控台完成更改DMX地址码，机器重设等功能
显示灯具和光源使用时间
2种通道模式:49/73个国际标准通道

高温自动保护

控制
输入信号隔离保护功能
RDM协议

物联网云平台控制：可选

电气参数
电源：AC200-240V, 50/60Hz

整灯功率：2100W

尺寸重量
产品尺寸：444x315x820mm
净重：44 kg

***实验室的测试条件可能会因各种因素而有所不同**

广州市浩洋电子股份有限公司
地址：广州市番禺区石碁镇蓮运一横路18号
传真：+862039966398/39966389
网站：www.terbly.com
电话：+862039966388/39966399
邮箱：sales@teroly.com

特效

色片盘:

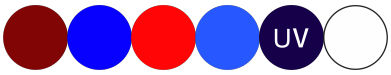

旋转图案盘一

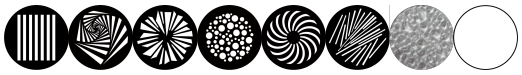

旋转图案盘二



固定图案盘



尺寸图

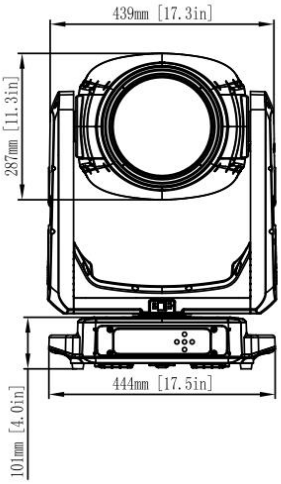

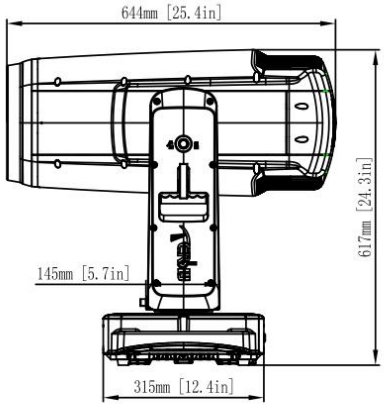

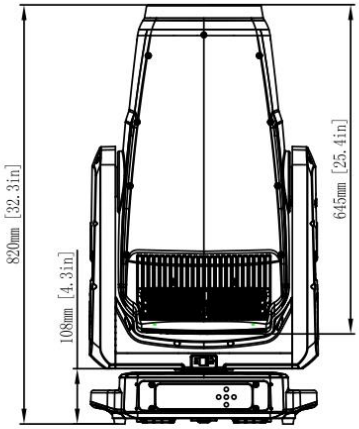

照度图

广州市浩洋电子股份有限公司
地址：广州市番禺区石碁镇莲运一横路18号
传真：+862039966398/39966389
网站：www.terbly.com
电话：+862039966388/39966399
邮箱：sales@teroly.com

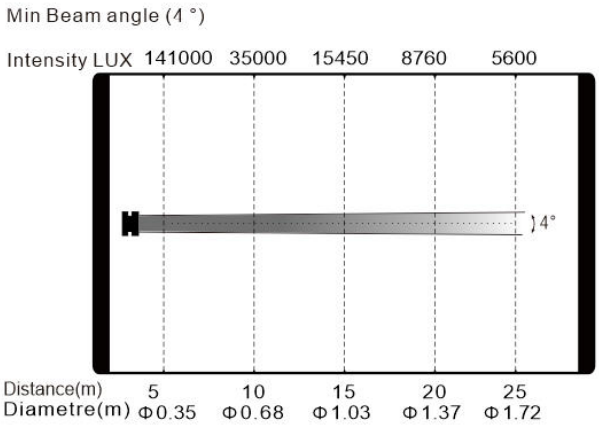

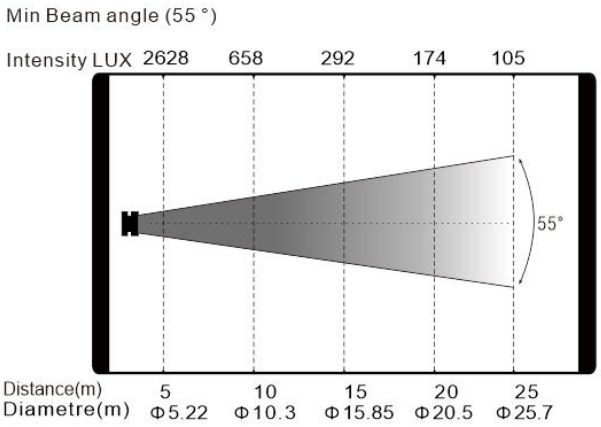

产品参数及图片仅供参考，更改恕不另行通知，具体以实物为准，本公司保留最终解释权。