广州市浩洋电子股份有限公司
地址：广州市番禺区石碁镇莲运一横路18号
传真：+862039966398/39966389
网站：www.terbly.com
电话：+862039966388/39966399
邮箱：sales@teroly.com

SH9 光束灯

产品参数

光学系统
光源：MSD Silver 300 LL铂金灯泡
整灯色温：6500K
"光源寿命：可达3000小时 光源平均寿命*
*实验室的测试条件可能会因各种因素而有所不同"
显色指数：Ra≥80
光通量：≥9600lm

照度:≥230000LUX@15米

扫描
水平扫描:540°(16 bit精度扫描)
垂直扫描:270°(16 bit精度扫描)

具有自动纠错的复位功能

颜色系统

1个色片盘：13个色片+白光, 带双向旋转的彩虹效果；1个七彩色效果

图案系统

1个固定图案盘：13个图案+白圆

效果
调焦
光束角度：2 °
2个棱镜：8棱镜+48棱镜，可正反方向旋转，可叠加
雾化系统
调光：0-100%线性调光

频闪：可达1-10次/秒或随机频闪

防护等级

IP20

显示

触摸彩色液晶屏

软件
7个内置程序可供选择
通过DMX数据线升级
可从控台完成更改DMX地址码，机器重设等功能
显示灯具和光源使用时间
1种通道模式:17个国际标准通道

高温自动保护

控制
输入信号隔离保护功能

RDM协议

电气参数
电源： AC200-240V, 50/60Hz

整灯功率：400W

尺寸重量
产品尺寸：340x220x522mm
包装尺寸（纸箱）：415x345x625mm
净重：14kg
毛重（纸箱）：17kg

特效

色片盘: 

七彩色效果片 

固定图案盘 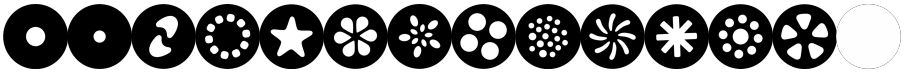

尺寸图

广州市浩洋电子股份有限公司
地址：广州市番禺区石碁镇莲运一横路18号
传真：+862039966398/39966389
网站：www.terbly.com
电话：+862039966388/39966399
邮箱：sales@teroly.com

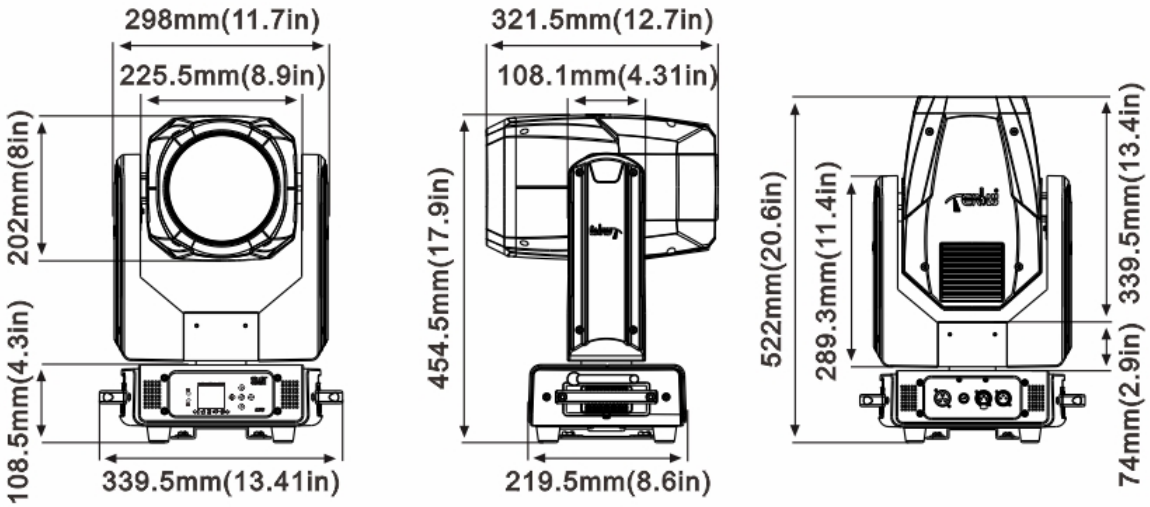

照度图

广州市浩洋电子股份有限公司
地址：广州市番禺区石碁镇莲运一横路18号
传真：+862039966398/39966389
网站：www.terbly.com
电话：+862039966388/39966399
邮箱：sales@teroly.com

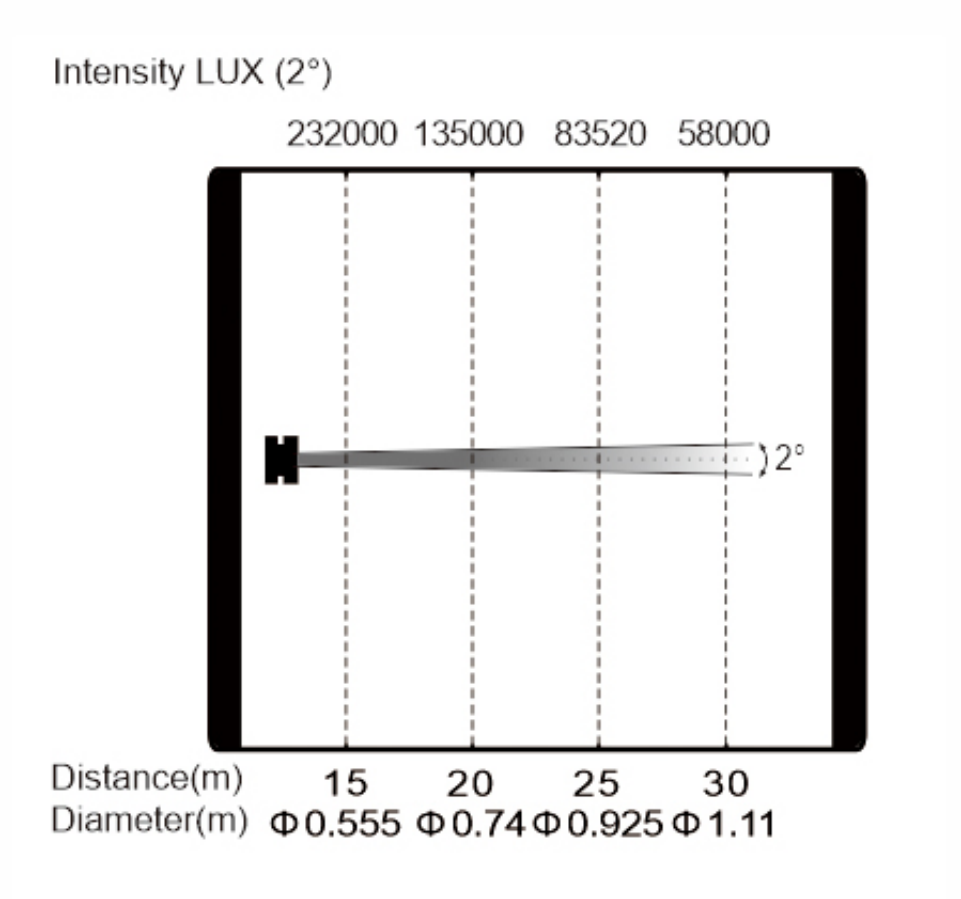

产品参数及图片仅供参考，更改恕不另行通知，具体以实物为准，本公司保留最终解释权。